vegaview 2.5

optrel
swiss made

QUICK START GUIDE..2
FUNCTIONS....4
SPARE PARTS....6
ENGLISH....9
FRANÇAIS....10
DEUTSCH....11
SVENSKA....12
ITALIANO....13
ESPAÑOL....14
PORTUGUÊS....15
NEDERLANDS....16
SUOMI....17
DANSK....18
NORSK....19
POLSKI....20
ČEŠTINA....21
PYCCKNN....22
中文....23
MAGYAR....24
TÜRKÇE....25
日本語....26
ΕΛΛΗΝΙΚΑ....27
БЪЛГАРСКИ....28
SLOVENSKY....29
SLOVENSKO....30
ROMÂNĂ....31
EESTI....32
LIETUVIŠKAI....33
LATVIEŠU....34
한국어....35

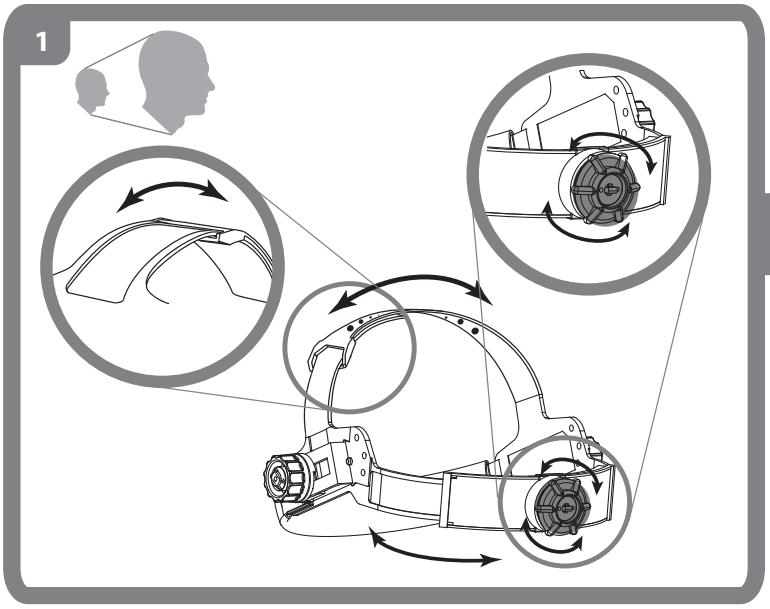

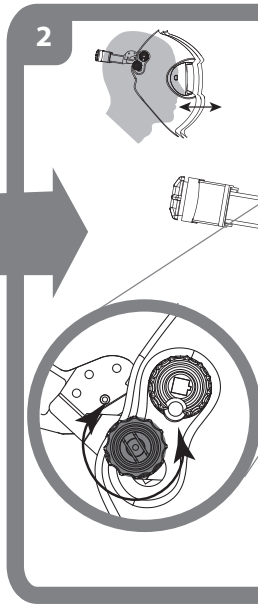

vegaview2.5

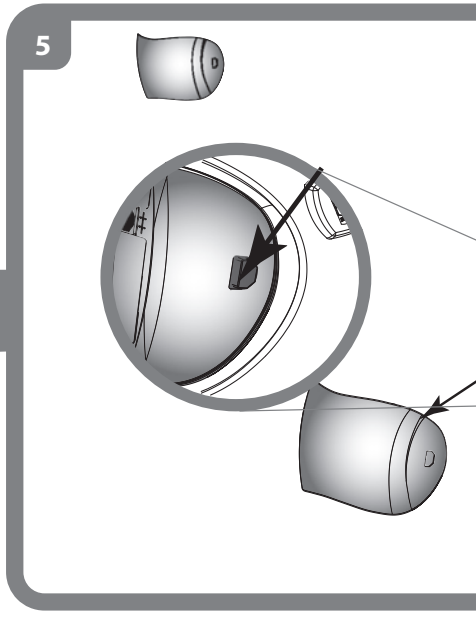

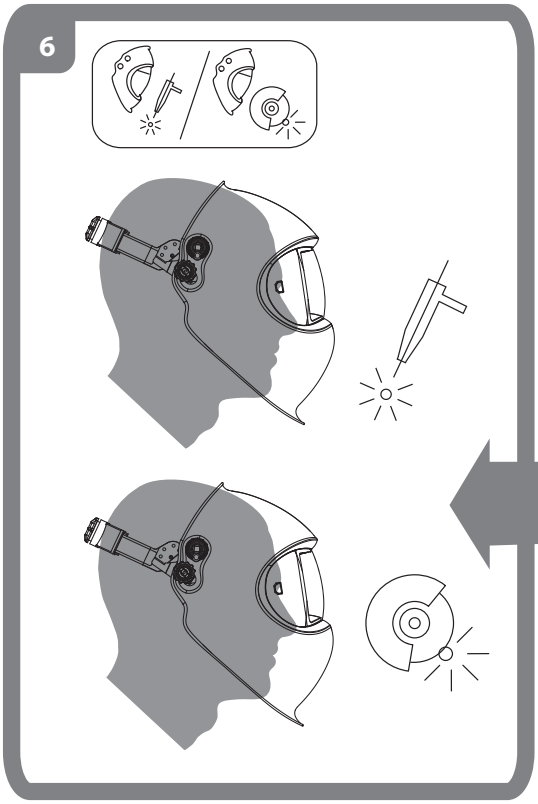

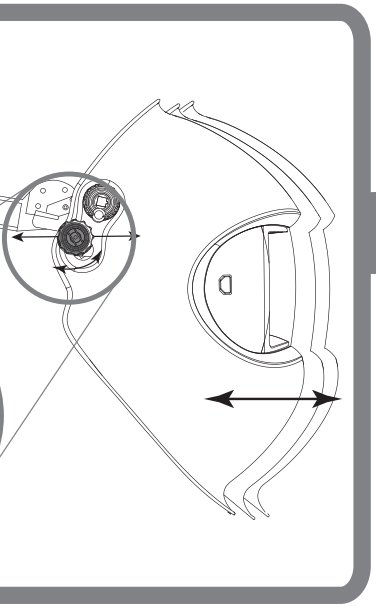

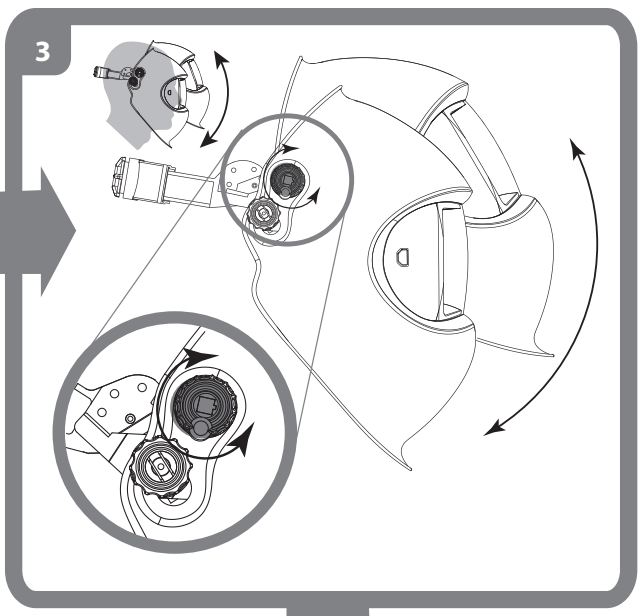

Quick Start Guide

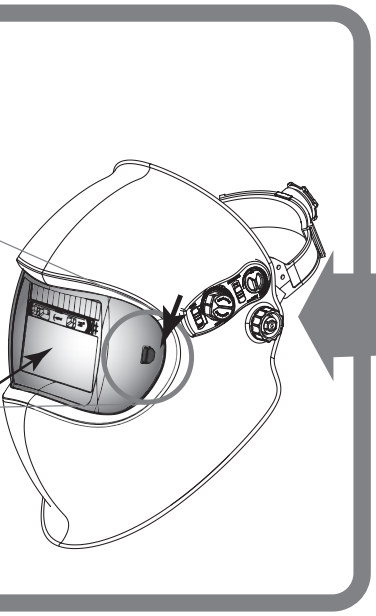

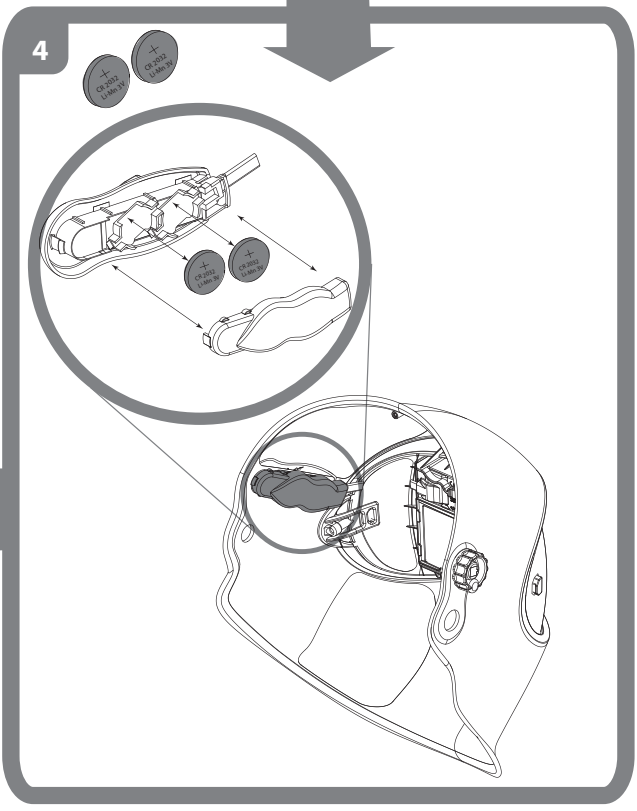

SETTING SHADE LEVEL

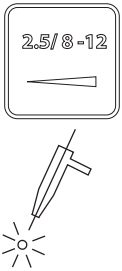

Choose Shade Number (SL 8-12)

functions and settings

vegaview 2.5

GRIND MODE

GRIND ON / OFF
Choose Shade Number (SL 8-12)

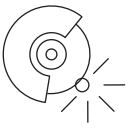

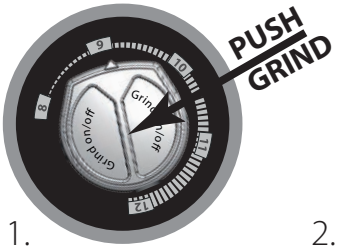

1.

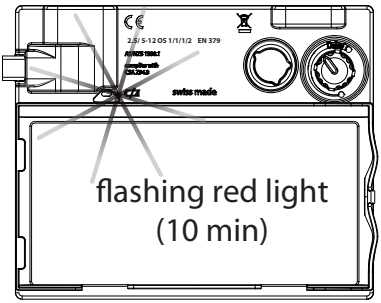

2.

Sensitivity
(Super High Sensitivity)

SETTING DELAY

Choose Delay

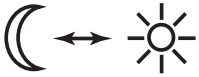

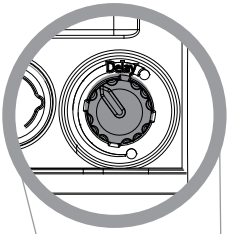

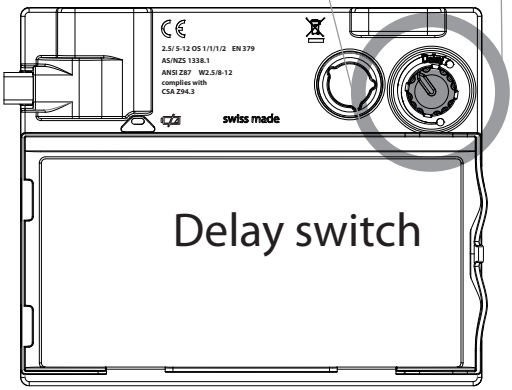

SENSOR SLIDE

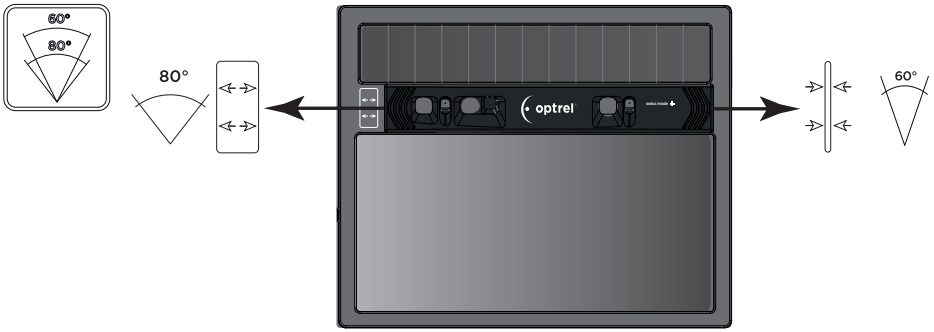

inside cover lens

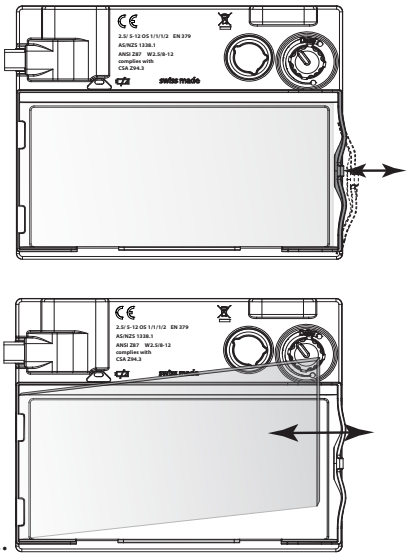

front cover lens

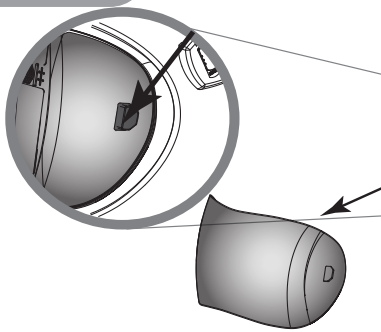

spare parts
vegaview

cartridge

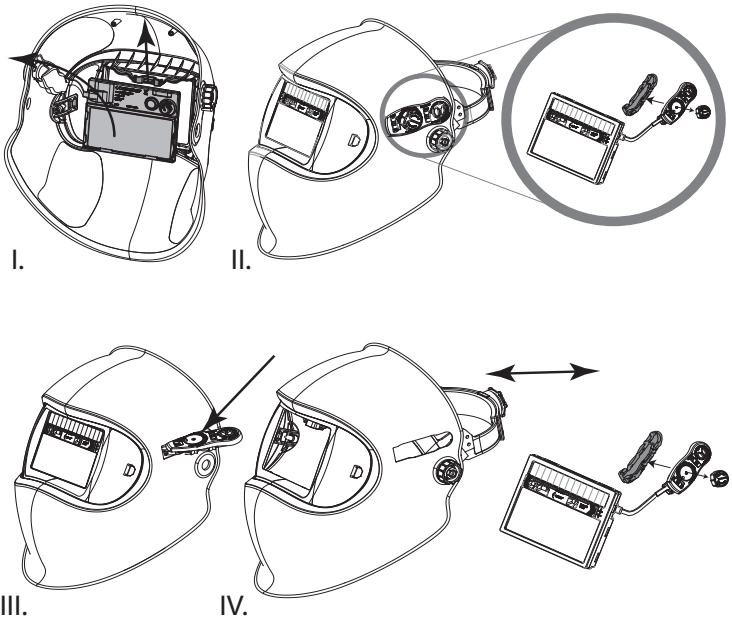

adjust headband

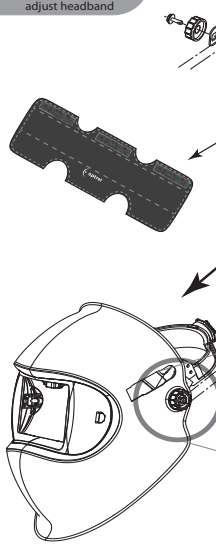

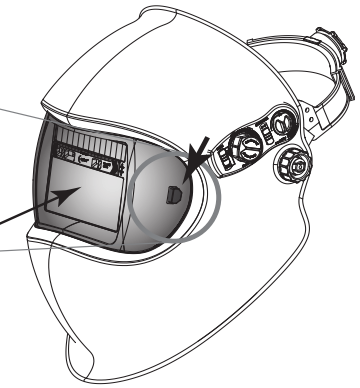

2.5

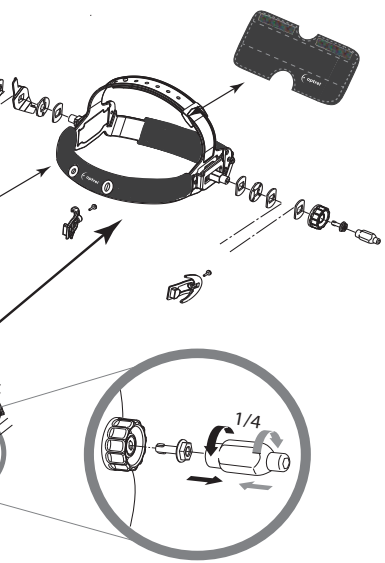

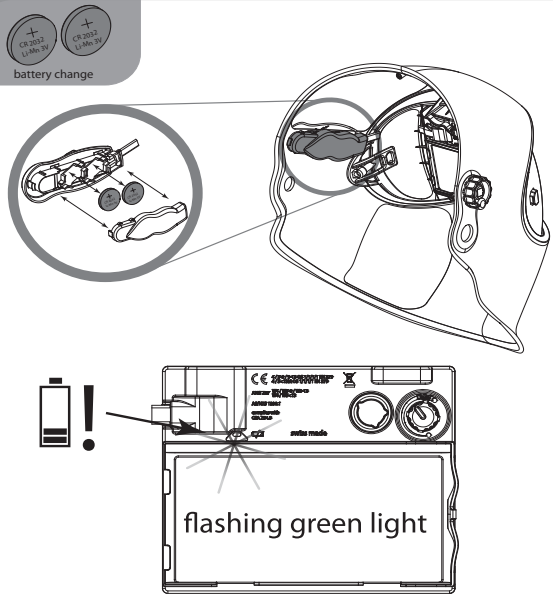

optrel vegaview 2.5	
	5001.635
	5012.470
	5000.210
	5003.501
	5000.001
	5003.500
	5003.250
	5004.073
	5004.020

Schutzstufentabelle EN169
Shade level chart EN169
Tableau des niveaux de protection EN169
Tabella dei livelli di protezione EN169

Process	Ampere																				
	1.5	6	10	15	30	40	60	70	100	125	150	175	200	225	250	300	350	400	450	500	600
	8							9	10		11		12			13			14		
Fe								9		10		11			12		13		14		
Al										10		11		12		13		14			
			8			9		10			11			12		13					
CO_2	8							9		10		11			12			13			
									9	10	11		12			13					
	4		5		6		7	8	9		10		11		12						

Je nach persönlichem Empfinden kann die nächst höhere oder tiefere Schutzstufe verwendet werden.

According to the perception of the welder it is possible to use the next higher or lower shade number.

Selon la perception du soudeur il est possible d'utiliser un échelon de protection plus haut ou plus bas.

A seconda della sensibilità personale è possibile impostare il livello di protezione immediatamente superiore o inferiore.

Folgende Kurve zeigt das Transmissionsverhalten des Schweisserschutzfilters.

The transmission of the welding filter is shown below.

La transmission du filtre de soudage est montré ci-dessous.

La seguente curva fornisce indicazioni sul comportamento di trasmissione e/o di assorbimento del filtro di protezione per saldatore.

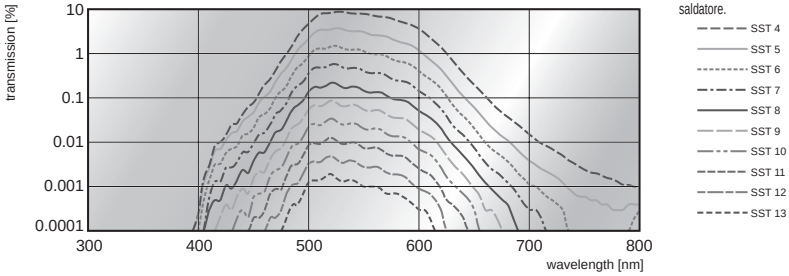

Die auf dem Schweisserschutzfilter angebrachte Kennzeichnung bedeutet:

2.5 / 8-12
- Hellstufe
- Dunkelstufen

OS / 1 / 1 / 1 / 1 / 2 EN379
- Hersteller
- Optische Klasse
- Streulichtklasse
- Homogenität
- Blickwinkelabhängigkeit
- Nummer der Norm

The marking on the welding filter indicates:

2.5 / 8-12
- Light shade
- Dark-Shade range

OS / 1 / 1 / 1 / 1 / 2 EN379
- Manufacturer
- Optical Class
- Diffusion of light class
- Homogeneity
- Angular dependence
- Number of the standard

Le marquage apposé sur le filtre de protection pour soudeur signifie :

2.5 / 8-12
- Échelon de protection à l' état clair
- Échelon de protection à l' état foncé

OS / 1 / 1 / 1 / 1 / 2 EN379
- Identification du fabricant
- Classe optique
- Classe de la diffraction de la lumière
- Homogénéité
- Angulaire dépendance
- Marque de certifications

Il contrassegno riportato sul filtro di protezione per saldatore contiene i seguenti dati:

2.5 / 8-12
- Grado di protezione in stato chiaro
- Grado di protezione in stato scuro

OS / 1 / 1 / 1 / 1 / 2 EN379
- Identificazione del fabbricante
- Classe ottica
- Classe della diffusione della luce
- Omogeneità
- Angolare dipendenza
- Numero della norma

Kennzeichnung Helmschale:
OS EN 175 B
- Hersteller
- Nummer der Norm
- Mittlere Stossenergie

Marking helmet shell:
OS EN 175 B
- Manufacturer
- Number of the standard
- Medium energy impact

Marquages masque :
OS EN 175 B
- Identification du fabricant
- Marque de certifications
- Impacts moyenne énergie

Marcaggi maschera:
OS EN 175 B
- Identificazione del fabbricante
- Numero della norma
- Impatto media energia

Kennzeichnung Sicherheitsschutztscheibe:
OS EN 166 1 B T
- Hersteller
- Nummer der Norm
- Optische Klasse
- Mittlere Stossenergie
- bei extremen Temperaturen

Marking safety protection lens:
OS EN 166 1 B T
- Manufacturer
- Number of the standard
- Optical class
- Medium energy impact at extreme temperatures

Marquages écran de protection :
OS EN 166 1 B T
- Identification du fabricant
- Marque de certifications
- Classe optique
- Impacts moyenne énergie aux températures extrêmes

Marcaggi vetro di protezione:
OS EN 166 1 B T
- Identificazione del fabbricante
- Numero della norma
- Classe ottica
- Impatto media energia a temperature estreme

English

Safety instructions
Please read the operating instructions before using the helmet. Check that the front cover lens is fitted correctly. If it is not possible to eliminate errors, you must stop using the cartridge.

Precautions & protective restrictions
During the welding process, heat and radiation are released, which can cause damage to the eyes and skin. This product offers protection for the eyes and face. When wearing the helmet, your eyes are always protected against ultraviolet and infrared radiation, regardless of the shade level. To protect the rest of your body, appropriate protective clothing must also be worn. In some circumstances, particles and substances released by the welding process can trigger allergic skin reactions in correspondingly predisposed persons. Materials that come into contact with skin may cause allergic reactions to susceptible persons. The protective welding helmet must only be used for welding and grinding and not for other applications. optrel assumes no liability when the welding helmet is used for purposes other than intended or with disregard for the operating instructions. The helmet is suitable for all established welding procedures, excluding gas and laser welding. *Please note the recommended protection level in accordance with EN169 on the cover.*
Scratched or damaged lenses must be replaced.

Sleep mode
The cartridge has an automatic switch-off function, which increases the service life. If the light falls on the catridge for a period of approx 10 minutes less than 1 Lux, it automatically switches off. To reactivate the cartridge,it must be briefly exposed to daylight. If the shade cartridge cannot be reactivated or does not darken when the welding arc is ignited, the batteries must be replaced.

Warranty & liability
Please see the instructions of the national sales organisation of optrel for warranty provisions. For further information in this respect, please contact your optrel dealer. Warranty is only granted for material and manufacturing defects. In the case of damage caused by improper use, unauthorised intervention or through usage not intended by the manufacturer, the warranty or liability are no longer valid. Likewise, liability and the warranty are no longer valid if spare parts other than those sold by Optrel are used.

Expected Lifetime
The welding helmet has no expiration date. The product can be used as long as no visible or invisible damage or functional problems occur.

How to use (Quick Start Guide)
1. Head band. Adjust the upper adjusting band (p. 2) to the size of your head. Push in the ratchet knob (p. 2) and turn until the head band fits securely but without pressure.
2. Distance from eyes and helmet angle. By releasing the locking knobs (p. 2-3), the distance between the cartridge and the eyes can be adjusted. Adjust both sides equally and do not tilt. Then tighten the locking knobs again. The helmet angle can be adjusted using the rotary knob (p. 4).
3. Shade Level. The shade level can be changed by turing the knob from shade level SL 8- SL 12 according to standard EN 379,
4. Grinding mode. Press the Grind button (p. 4) to switch the cartridge to grinding mode. In this mode the cartridge is deactivated and remains in light mode shade level SL 2.5. The activated grinding mode is indicated by the red flashing LED (p. 4) inside the helmet. To deactivate grinding mode, press the Grind button level knob again. After 10 minutes, the grinding mode is automatically reset.
5. Sensitivity. Use the sensitivity knob (p. 5) to set the ambient light sensitivity. The position "Super High" is the standard sensivity setting. By turning the knob, these can be customized. In the "Super High" area the maximum light sensitivity can be achieved.
6. Sensor slider. The sensor slider can be set to two different positions. Depending on the position, the ambient light detection angle is reduced (p. 5) or increased (p. 5).
7. Delay switch. The opening knob (Delay) (p. 5) allows to select an opening delay from dark to light. The knob allows infinite adjustment from dark to light between 0.05 to 1.0 s.

Cleaning
The shade cartridge and the front cover lens must be cleaned with a soft cloth at regular intervals. No strong cleaning agents, solvents, alcohol or cleaning agents containing scouring agent must be used. Scratched or damaged lenses must be replaced.

Storage
The welding helmet must be stored at room temperature and at low humidity. Storing the helmet in the original packaging will increase the service life of the batteries.

Replacing the the front cover lens (p. 6-7)
Push in one side clip to release the front cover lens and then remove it. Attach the new front cover lens to one side clip. Pull the front cover lens round to the second side clip and clip in place. This action requires some pressure to ensure that the gasket on the front cover lens has the desired effect.

Replacing the batteries (p. 3)
The cartridge has replaceable Lithium button cell batteries, type CR2032. If you are using a welding helmet with a fresh air connection, you must remove the face seal before replacing the batteries. The batteries must be replaced when the LED on the cartridge flashes in green.
1. Carefully remove the battery cover
2. Remove the batteries and dispose of them in accordance with the national regulations for special waste
3. Insert CR2032 type batteries, as shown
4. Carefully replace the battery cover

If the shade cartridge does not darken when the welding arc is ignited, please check battery polarity.

To check whether the batteries still have sufficient power, hold the shade cartridge against a bright lamp. If the green LED flashes, the batteries are empty and must be replaced immediately. If the shade cartridge does not operate correctly in spite of correct battery replacement, it must be declared unusable and must be replaced.

Removing/installing the cartridge (p. 6)
1. Pull out the protection level knob
2. Carefully remove the battery cover
3. Unlock the cartridge retention spring as shown
4. Carefully tilt the cartridge out
5. Unlock the satellite as shown
6. Pull the satellite out through the gap in the helmet
7. Rotate the satellite by 90° and push through the hole in the helmet
8. Remove / replace the shade cartridge

The cartridge is installed in the reverse order.

Troubleshooting
Cartridge does not darken
→ Adjust sensitivity (p. 5)
→ Change the sensor slider position (p.5)
→ Clean sensors or front cover lens
→ Deactivate grinding mode (p. 4)
→ Check the light flow to the sensor
→ Replace the batteries (p. 3)
Protection level too bright
→ choose a lower shade level (p. 4-5)
Protection level too dark
→ choose a higher shade level (p. 4-5)
→ Clean or replace front cover lens (p. 6-7)
Cartridge flickers
→ Adjust position of the delay knob (p. 4) on welding procedure
→ Replace the batteries (p. 3)
Poor vision
→ Clean the front cover lens or cartridge
→ Adjust the protection level to the welding procedure
→ Increase the ambient light
Welding helmet slips
→ Adjust/tighten the head band (p. 2)

Specifications
(We reserve the right to make technical changes)

Shade Level	SL2.5 (light mode) SL8 – SL12 (dark mode)
UV/IR protection	Maximum protection in light and dark modes
Switching time from light to dark	100µs (23°C / 73°F) 70µs (55°C / 131°F)
Switching time from dark to light	0.05 - 1.0s
Dimensions of cartridge	90 x 110 x 7mm / 3.55 x4.33 x 0.28"
Dimensions of field of vision	50 x 100mm / 1.97 x 3.94"
Power supply	Solar cells, 2 pcs. LI batteries 3V replaceable (CR2032)
Weight	500g / 17.637 oz
Operating temperature	-10°C – 70°C / 14°F – 157°F
Storage temperature	-20°C – 80°C / -4°F – 176°F
Classification as per EN379	Optical class = 1 Light scatter = 1 Homogeneity = 1 Angle of vision dependency = 2
Standards	CE, ANSI, EAC, compliance with CSA, KCS

Spare parts (p. 6-7)
-Helmet without cartridge (5001.635)
-Cartridge incl. satellite (5012.470)
-Front cover lens (5000.210)
-Repair set 2 (5003.501)
-Inner protection lens (5000.001)
-Repair set 1 (Potentiometer knob, Sensitivity knob, Battery cover) (5003.500)
-Head band with fastener (5003.250)
-Sweat band (5004.073 / 5004.020)

Français

Consignes de sécurité

Veuillez lire les instructions d'utilisation avant de mettre le masque en service. Vérifiez que l'écran de protection frontale est bien monté. Si les erreurs survenues ne peuvent pas être corrigées, la cassette optoélectronique ne doit plus être utilisée.

Mesures de précaution et limites de la protection

La chaleur et le rayonnement dégagés lors du processus de soudure peuvent provoquer des blessures oculaires et cutanées. Ce produit offre une protection des yeux et du visage. Quel que soit le degré de protection, lorsque vous portez ce masque, vos yeux sont toujours protégés des rayonnements ultraviolets et infrarouges. Pour assurer la protection du reste du corps, il convient en outre de porter des vêtements de protection appropriés. Les particules et substances libérées lors du processus de soudage sont susceptibles de déclencher des réactions allergiques chez certaines personnes. Les matériaux entrant en contact avec la peau peuvent causer des réactions allergiques chez les personnes sensibles. Le masque de soudeur, exclusivement destiné au soudage et ponçage, ne doit pas être utilisé pour d'autres applications. Si le masque de soudeur n'est pas utilisé conformément à sa destination ou que les instructions d'utilisation ne sont pas respectées, la responsabilité de la société Optrel n'est pas engagée. Le masque convient pour tous les procédés de soudage courants, **hormis le soudage au gaz et au laser**. *Veuillez tenir compte des recommandations de protection selon EN169 figurant sur la jaquette.*

Mode veille

La cassette optoélectronique est dotée d'une fonction de mise hors service automatique, qui prolonge la durée de service des piles. Si aucune lumière ne parvient aux photopiles pendant 15 min, la cassette optoélectronique se met automatiquement hors service. Pour remettre la cassette en service, les photopiles doivent être brièvement exposées à la lumière du jour.
S'il n'est plus possible d'activer la cassette optoélectronique ou qu'elle ne s'assombrit plus à l'allumage de l'arc de soudage, les piles doivent être remplacées.

.

Garantie et responsabilité

Les conditions de garantie sont stipulées dans les prescriptions de l'organisation commerciale de Optrel. Pour plus d'informations à ce sujet, veuillez vous adresser aux revendeurs Optrel.
La garantie ne porte que sur les défauts constatés dans les matériaux ou de fabrication. En cas de dommages consécutifs à une utilisation impropre, des interventions non autorisées ou une utilisation non prévue par le fabricant, la garantie ne s'applique pas et la responsabilité du fabricant n'est pas engagée. Il en est de même si des pièces de rechange autres que celles commercialisées par Optrel sont utilisées .

Durée de vie prévue

Le casque de soudeur n'a pas un date d'expiration. Le produit peut être utilisé tant que aucun dommage visible ou invisible ou des problèmes fonctionnels se produisent.

Utilisation (Quick Start Guide)

1. **Sangle serre-tête**. Ajustez la sangle de réglage (p. 2) à la taille de votre tête. Appuyez sur le bouton d'arrêt (p. 2) et tournez-le jusqu'à ce que la sangle serre-tête repose à plat mais sans serrer.
2. **Distance aux yeux et inclinaison du masque.** Réglez la distance entre la cassette et les yeux en ajustant les boutons de serrage (p. 2-3). Le réglage doit être identique des deux côtés pour que le masque soit bien droit. Resserrez ensuite à nouveau les boutons d'arrêt. L'inclinaison du masque peut être ajustée au moyen du bouton tournant (p. 4).
3. **Degré de protection.** Le réglage de la niveau de protection peut être réglée manuellement en tournant le bouton du potentiomètre (p. 4 - 5). C'est possible de sélectionné entre les régulation SL 8 à SL 12.
4. **Mode meulage**. Appuyez sur le bouton de réglage du degré de protection (p. 4) pour activer le mode meulage de la cassette optoélectronique. Dans ce mode, la cassette est désactivée et reste à l'état clair. Ce mode est indiqué au soudeur par une LED (p. 4) rouge clignotante, située à l'intérieur du masque. Pour désactiver le mode meulage, réappuyez sur le bouton de réglage du degré de protection. Le mode meulage est automatiquement réactivé après 10 minutes.
5. **Sensibilité.** Le bouton de réglage de la sensibilité (p. 5) permet de régler la sensibilité à la lumière ambiante. Le point rouge sur l'échelle de réglage représente la sensibilité recommandée pour une situation standard.
6. **Curseur de capteur.** Le curseur de capteur peut être réglé sur deux positions différentes. En fonction de sa position, l'angle de détection de la lumière environnante est réduit (p. 5) ou agrandi (p. 5), c.-à-d. que la cassette réagit plus ou moins fortement aux sources de lumière environnantes.
7. **Commutateur de retard.** Commutateur de retard: Le commutateur de retard (delay) (p. 5) permet la sélection du retard d'ouverture du sombre au clair. Le bouton permet un réglage en continu de sombre à lumineux entre 0,05 - 1,0 s.

Nettoyage

La cassette optoélectronique et l'écran de protection frontale doivent être nettoyés régulièrement avec un chiffon doux. Ne pas utiliser de détergents forts, de solvants, d'alcool ou de détergents abrasifs. Remplacez tout écran rayé ou endommagé.

Stockage

Le masque de soudeur doit être stocké à température ambiante et à un taux d'humidité bas. Le stockage du casque dans l'emballage d'origine augmentera la durée de vie des piles.

Remplacement de l'écran de protection frontale (p. 6-7)

Appuyez sur le clip latéral pour libérer l'écran de protection frontale et pouvoir l'enlever. Installez un nouvel écran et le tendre sur le second clip latéral pour l'encliqueter. Il faut exercer une légère pression sur la poignée pour que le joint d'étanchéité de l'écran soit efficace.

Remplacement des piles (p. 3)

La cassette optoélectronique est équipée de piles boutons Lithium de type CR2032 remplaçables. Dans le cas d'un masque de soudeur avec prise d'air frais, il convient de retirer l'étanchéité du visage avant de procéder au remplacement des piles. Remplacez les piles lorsque la LED verte sur la cassette commence à clignoter.

1. Enlevez prudemment le couvercle du compartiment des piles
2. Retirez les piles et éliminez-les conformément aux prescriptions nationales relatives aux déchets spéciaux
3. Mettez en place des piles de type CR2032 comme illustré
4. Remontez soigneusement le couvercle du compartiment des piles

Si la cassette optoélectronique ne s'assombrit plus à l'allumage de l'arc de soudage, veuillez contrôler la polarité des piles. Pour vérifier si les piles ont encore assez de puissance, maintenez la cassette optoélectronique contre une lampe allumée. Si la LED verte clignote, les piles sont déchargées et doivent être remplacées immédiatement. Si, bien que les piles soient bien en place, la cassette optoélectronique ne fonctionne toujours pas correctement, elle doit être considérée comme inutilisable et doit être remplacée.

Démontage de la cassette optoélectronique (p. 6)

1. Désactivez le bouton de réglage du degré de protection
2. Enlevez prudemment le couvercle du compartiment des piles
3. Débloquez le ressort de retenue de la cassette comme illustré)
4. Faites prudemment basculer la cassette
5. Débloquez le satellite comme illustré
6. Retirez le satellite par l'évidement situé dans le masque
7. Tournez le satellite de 90° et le pousser à travers l'ouverture du masque
8. Retirez / remplacez la cartouche d'ombre

Le montage de la cassette optoélectronique s'effectue dans l'ordre inverse du démontage.

Dépannage

La cassette optoélectronique ne s'obscurcit pas
→ Réglez la sensibilité (p. 5)
→ Modifiez la position du curseur de capteur (p. 5)
→ Nettoyez les capteurs ou l'écran de protection
→ Désactiver le mode meulage (p. 4)
→ Nettoyez les capteurs ou l'écran de protection
→ Sélectionnez le mode manuel (p. 4-5)
→ Remplacez les piles (p. 3)
Degré de protection trop clair
→ Réglage du niveau de protection plus élevé ou utilisation d'ecran de garde intérieur colorés (p 4-5)
Degré de protection trop sombre
→ Sélectionnez le niveau de protection inférieur (p 4-5)
→ Nettoyez ou remplacez l'ecran de garde extérieur
La cassette optoélectronique vacille
→ Corrigez la position du bouton de réglage de l'ouverture (p. 4)
→ Remplacez les piles(p. 3)
La vue est mauvaise
→ Nettoyez l'écran de protection frontale ou le filtre
→ Adaptez le degré de protection au procédé de soudage
→ Augmentez la lumière ambiante
Le masque de soudeur glisse
→ Ajustez / resserrez la sangle serre-tête (p. 2)

Caractéristiques

(sous réserve de modifications techniques)

Degré de protection	SL2.5 (à l'état clair) SL8 – SL12 (à l'état sombre)
Protection UV/IR	Protection maximale à l'état clair et à l'état sombre
Temps de passage de clair à sombre	100 µs (23 °C / 73 °F) 70 µs (55 °C / 131 °F)
Temps de passage de sombre à clair	0.05 - 1.0s
Dimensions de la cassette optoélectronique	90 x 110 x 7 mm / 3,55 x4,33 x 0,28"
Dimensions du champ visuel	50 x 100 mm / 1.97 x 3,94"
Tension d'alimentation	Photopiles / 2 piles LI 3 V remplaçables (CR2032)
Poids	500 g / 17,637oz
Température de service	-10 °C – 70 °C / 14 °F – 157 °F
Température de stockage	-20 °C – 80 °C / -4 °F – 176 °F
Classification selon EN379	Classe optique = 1 Lumière diffusée = 1 Homogénéité = 1 Selon l'angle de visée = 2
Homologations	CE, ANSI, EAC, compliance with CSA, KCS

Pièces de rechange (voir la jaquette)

-Masque sans cassette (5001.635)
-Cassette optoélectronique avec satellite (5012.470)
-Écran de protection frontale (5000.210)
-Kit de réparation 2 (5003.501)
-Écran de protection intérieur (5000.001)
-Kit de réparation 1 (Bouton de potentiomètre, Bouton de sensibilité, couvercle de la batterie) (5003.500)
-Sangle serre-tête avec armatures de protection (5003.250)
-Bandeau anti-sueur (5004.073 / 5004.020)

Deutsch

Sicherheitshinweise

Lesen Sie die Bedienungsanleitung bevor Sie den Helm in Gebrauch nehmen. Überprüfen Sie die korrekte Montage der Vorsatzscheibe. Können Fehler nicht behoben werden, darf die Blendschutzkassette nicht mehr benutzt werden.

Vorsichtsmassnahmen & Schutzbeschränkung

Beim Schweissprozess werden Wärme und Strahlung freigesetzt, welche zu Augen- und Hautverletzungen führen können. Dieses Produkt bietet Schutz für Augen und Gesicht. Ihre Augen sind beim Tragen des Helmes unabhängig von der Wahl der Schutzstufe immer gegen ultraviolette und infrarote Strahlung geschützt. Zum Schutz des restlichen Körpers ist zusätzlich entsprechende Schutzbekleidung zu tragen. Partikel und Substanzen, die durch den Schweissprozess freigesetzt werden, können unter Umständen bei entsprechend veranlagten Personen allergische Hautreaktionen auslösen. Bei empfindlichen Personen kann der Hautkontakt mit dem Kopfteil zu allergischen Reaktionen führen. Der Schweisserschutzhelm darf nur zum Schweissen und Schleifen und nicht für andere Anwendungen verwendet werden. Wird der Schweisserhelm zweckentfremdet oder unter Missachtung der Bedienungsanleitung eingesetzt, übernimmt Optrel keine Haftung. Der Helm ist für alle gängigen Schweissverfahren geeignet, ausgenommen Gas- und Laserschweissen. *Bitte beachten Sie die Schutzstufenempfehlung gemäss EN169 auf dem Umschlag.*

Schlafmodus

Die Blendschutzkassette verfügt über eine automatische Ausschaltfunktion, welche die Batterie Lebensdauer erhöht. Fällt während ca. 10 Min. weniger als 1 Lux Licht auf die Blendschutzkassette, schaltet sich die Blendschutzkassette automatisch aus. Zum Wiedereinschalten der Kassette müssen die Solarzellen kurz dem Tageslicht ausgesetzt werden. Sollte sich die Blendschutzkassette nicht mehr aktivieren lassen oder beim Zünden des Schweissbogens nicht mehr verdunkeln, müssen die Batterien ersetzt werden.

Garantie & Haftung

Die Garantiebestimmungen entnehmen Sie der Weisung der nationalen Verkaufsorganisation von Optrel. Für weitere Informationen diesbezüglich wenden Sie sich bitte an den Optrel-Händler. Garantie wird nur auf Material- und Fabrikationsfehler gewährt. Im Falle von Schäden aufgrund unsachgemässer Anwendung, unerlaubten Eingriffen oder durch den Hersteller nicht vorgesehene Verwendung entfällt Garantie und Haftung. Ebenfalls entfällt Haftung und Garantie, wenn andere als durch Optrel vertriebene Ersatzteile verwendet werden.

Erwartete Lebensdauer

Der Schweißhelm hat kein Verfallsdatum. Das Produkt kann verwendet werden, solange keine sichtbaren oder unsichtbaren Beschädigungen oder Funktionsstörungen auftreten.

Anwendung (Quick Start Guide)

1. **Kopfband.** Passen Sie das obere Verstellband (S.2) an Ihre Kopfgrösse an. Ratschenknopf (S.2) hineindrücken und drehen bis das Kopfband satt aber ohne Druck anliegt.
2. **Augenabstand und Helmneigung.** Durch das Lösen der Arretierknöpfe (S. 2-3) wird der Abstand zwischen Kassette und Augen eingestellt. Beide Seiten gleich einstellen und nicht verkanten. Anschliessend die Arretierknöpfe wieder anziehen. Die Helmneigung lässt sich durch den Drehknopf (S.4) anpassen.
3. **Schutzstufe.** Die Schutzstufeneinstellung lässt sich durch Drehen des Potentiometerknopfes manuell einstellen (S. 4-5). Sie kann in den Bereichen SL 8 bis SL 12 gewählt werden.
4. **Schleifmodus.** Durch Drücken des Grindknopfes (S. 4) wird die Blendschutzkassette in den Schleifmodus versetzt. In diesem Modus ist die Kassette deaktiviert und bleibt im Hellzustand mit der Schutzstuffe SL 2.5. Der aktivierte Schleifmodus ist an der rot blinkenden LED (S. 4) im Innern des Helmes erkennbar. Zum Ausschalten des Schleifmodus erneut den Grindknopf drücken. Der Schleifmodus schaltet automatisch nach10 Minuten aus.
5. **Empfindlichkeit.** Mit dem Empfindlichkeitsknopf (S. 5) wird die Umgebungslichtempfindlichkeit eingestellt. Die Grenze zu "Super High" entspricht der Standardeinstellung. Durch drehen des Drehknopfes kann diese individuell angepasst werden. Im Bereich "Super High" wird eine sehr hohe Lichtempfindlichkeit erreicht.
6. **Sensorschieber.** Der Sensorschieber kann auf zwei unterschiedliche Positionen gesetzt werden. Je nach Position wird der Winkel zur Erkennung von Umgebungslicht vermindert (S. 5) oder vergrössert (S. 5).
7. **Öffnungszeitregler.** Der Öffnungszeitregler (Delay) (S. 5) erlaubt die Wahl der Öffnungsverzögerung von dunkel auf hell. Der Drehknopf erlaubt eine stufenlose Einstellung von dunkel zu hell zwischen 0.05 - 1.0 s

Reinigung

Die Blendschutzkassette und die Vorsatzscheibe müssen regelmässig mit einem weichen Tuch gereinigt werden. Es dürfen keine starken Reinigungsmittel, Lösungsmittel, Alkohol oder Reinigungsmittel mit Schleifmittelanteil verwendet werden. Zerkratzte oder beschädigte Sichtscheiben sollten ersetzt werden.

Lagerung

Der Schweisshelm ist bei Raumtemperatur und tiefer Luftfeuchtigkeit zu lagern. Um die Lebensdauer der Batterien zu verlängern lagern Sie den Helm in der Originalverpackung.

Vorsatzscheibe auswechseln (S. 6-7)

Ein Seitenclip wird hineingedrückt, damit wird die Vorsatzscheibe gelöst und kann abgenommen werden. Neue Vorsatzscheibe in einem Seitenclip einhängen. Vorsatzscheibe zum zweiten Seitenclip herumspannen und einrasten. Dieser Handgriff braucht etwas Druck, damit die Dichtung auf der Vorsatzscheibe die gewünschte Wirkung zeigt.

Batterien ersetzen (S. 3)

Die Blendschutzkassette verfügt über auswechselbare Lithium-Knopfzellenbatterien Typ CR2032. Falls Sie einen Schweisshelm mit Frischluftanschluss verwenden, müssen Sie vor dem Auswechseln der Batterien die Gesichtsabdichtung entfernen. Die Batterien müssen ausgetauscht werden, wenn die LED der Kassette grün blinkt.

1. Batteriedeckel sorgfältig entfernen.
2. Batterien entfernen und entsprechend den landesüblichen Vorschriften für Sondermüll entsorgen .
3. Batterien Typ CR2032 wie abgebildet einsetzen.
4. Batteriedeckel sorgfältig montieren.

Sollte sich die Blendschutzkassette beim Zünden des Schweissbogens nicht mehr verdunkeln, bitte korrekte Polarität der Batterien überprüfen. Um zu kontrollieren ob die Batterien noch genügend Energie haben, halten Sie die Blendschutzkassette an eine helle Lampe. Blinkt jetzt die grüne LED, so sind die Batterien leer und müssen sofort ausgetauscht werden. Falls die Blendschutzkassette trotz korrektem Wechsel der Batterien nicht korrekt funktioniert, muss sie als nicht mehr gebrauchsfähig beurteilt und ersetzt werden.

Blendschutzkassette aus-/einbauen (S. 6)

1. Schutzstufenknopf herausziehen
2. Batteriedeckel sorgfältig entfernen
3. Kassetten-Haltefeder wie abgebildet entriegeln
4. Kassette vorsichtig herauskippen
5. Satellite wie abgebildet entriegeln
6. Satellite durch Aussparung im Helm herausziehen
7. Satellite um 90° drehen und durch Helmloch schieben
8. Blendschutzkassette entfernen / austauschen

Der Einbau der Blendschutzkassette erfolgt in umgekehrter Reihenfolge.

Problemlösung

Blendschutzkassette dunkelt nicht ab
→ Empfindlichkeit anpassen (S. 5)
→ Sensorschieberposition verändern (S. 5)
→ Sensoren oder Vorsatzscheibe reinigen
→ Schleifmodus deaktivieren (S. 4)
→ Überprüfen der Lichtströmung zum Sensor
→ Batterien ersetzen (S. 3)
Schutzstufe zu hell
→höhere Schutzstufe einstellen oder gefärbte Innere Sichtscheiben verwenden (S. 4-5)
Schutzstufe zu dunkel
→tiefere Schutzstufe wählen(S. 4-5)
→Vorsatzscheibe reinigen oder auswechseln
Blendschutzkassette flackert
→ Position des Öffnungszeitregler (S. 4) an Schweissverfahren anpassen
→ Batterien ersetzen (S. 3)
Schlechte Sicht
→ Vorsatzscheibe oder Blendschutzkassette reinigen
→ Schutzstufe dem Schweissverfahren anpassen
→ Umgebungslicht erhöhen
Schweisshelm rutscht
→ Kopfband erneut anpassen / anziehen (S.2)

Spezifikationen

(Technische Änderungen vorbehalten)

Schutzstufe	SL2.5 (Hellzustand) SL8 – SL12 (Dunkelzustand)
UV/IR Schutz	Maximaler Schutz im Hell- und Dunkelzustand
Schaltzeit von Hell auf Dunkel	100µs (23°C / 73°F) 70µs (55°C / 131°F)
Schaltzeit von Dunkel nach Hell	0.05 - 1.0s
Abmessungen Blendschutzkassette	90 x 110 x 7mm / 3,55 x 4,33 x 0,28"
Abmessungen Sichtfeld	50 x 100mm / 1,97 x 3,94"
Spannungsversorgung	Solarzellen, 2Stk. LI-Batterien 3V auswechselbar (CR2032)
Gewicht	482 g / 17.002 oz
Betriebstemperatur	-10°C – 70°C / 14°F – 157°F
Lagertemperatur	-20°C – 80°C / -4°F – 176°F
Klassifizierung nach EN379	Optische Klasse = 1 Streulicht = 1 Homogenität = 1 Blickwinkelabhängigkeit = 2
Zulassungen	CE, ANSI, EAC, compliance with CSA, KCS

Ersatzteile (Seite 6-7)

-Helm ohne Kassette (5001.635)
-Blendschutzkassette inkl. Satellite (5012.470)
-Vorsatzscheibe (5000.210)
-Reparaturset 2 (Seitenclips) (5003.501)
-Innere Schutzscheibe (5000.001)
-Reparaturset 1 (5003.500) (Sensitivity Knopf, Potentiometer Knopf und Batteriedeckel)
-Kopfband mit Befestigungsarmaturen (5003.250)
-Stirnschweissband (5004.073 / 5004.020)

Svenska

Säkerhetsanvisningar

Läs bruksanvisningen innan du börjar använda hjälmen. Kontrollera att försättsglaset är korrekt monterat. Om fel inte kan åtgärdas ska bländskyddskassetten inte längre användas.

Försiktighetsåtgärder och begränsning av skydd

Vid svetsning frigörs värme och strålning som kan orsaka skador på ögon och hud. Denna produkt ger skydd för ögon och ansikte. Dina ögon skyddas alltid mot ultraviolett och infraröd strålning när du bär hjälmen, oavsett vilken skyddsnivå som du har valt. För att skydda övriga delar av kroppen måste du använda motsvarande skyddskläder. Partiklar och ämnen som frigörs vid svetsning kan i vissa fall orsaka allergiska hudreaktioner. Vissa material som kommer i kontakt med huden kan ge allergiska reaktioner hos känsliga personer. Svetsskyddshjälmen får endast användas för svetsning och slipning. Om svetshjälmen används för andra ändamål, eller om bruksanvisningen inte beaktas, tar Optrel inget ansvar. Hjälmen är lämplig för alla gängse svetsmetoder utom gas- och lasersvetsning. *Observera rekommendationerna om skyddsnivå enligt EN169 på omslaget.*

Viloläge

Bländskyddskassetten har en automatisk frånkopplingsfunktion som förlänger batteriernas livslängd. Om inget ljus faller på solcellerna under cirka 10 minuter, mindre än 1 Lux, kommer patronen automatiskt att stängas av. För att kassetten ska aktiveras igen måste solcellerna en kort stund utsättas för dagsljus. Om bländskyddskassetten inte längre kan aktiveras, eller om den inte blir mörk när svetsbågen tänds, måste batterierna ersättas.

Garanti och ansvar

Garantibestämmelserna finns i instruktionerna från den nationella försäljningsorganisationen för Optrel. Mer information om detta finns hos återförsäljare för Optrel.
Garantin gäller endast material- och tillverkningsfel. Ingen garanti ges och inget ansvar tas vid skador som beror på felaktig användning eller otillåtna åtgärder, eller vid användning som tillverkaren ej avsett. Ingen garanti ges och inget ansvar tas heller för reservdelar som inte distribueras av Optrel.

Förväntad livslängd

Svetshjälmen har inget bäst före-datum. Produkten kan användas så länge det inte finns några synliga eller icke synliga skador och så länge inga funktionsfel förekommer.

Användningsområde (Quick Start Guide)

1. **Huvudband.** Justera det övre inställbara bandet (s. 2) efter huvudstorlek. Tryck in spärregeln (s. 2) och vrid tills huvudbandet sitter utan tryck.
2. **Ögonavstånd.** och hjälmlutning När stoppknapparna (s. 2-3) lossats kan avståndet mellan kassett och ögon ställas in. Ställ in båda sidorna så att de blir lika och utan förskjutning. Dra sedan åt stoppknapparna igen. Hjälmlutning kan justeras med vridknappen (s. 4).
3. **Skyddsnivå.** Man kan ändra täthetsgraden genom att vrida på knappen från täthetsgrad SL 8 - SL 12 enligt standarden EN 379,
4. **Viloläge.** När du trycker på skyddsnivåknappen (s. 4) sätts bländskyddskassetten i viloläge. I detta läge avaktiveras kassetten och förblir ljus. Det aktiverade viloläget indikeras av en blinkade röd lysdiod (s. 4) inne i hjälmen. Tryck på skyddsnivåknappen för att växla från viloläge. Efter 10 minuter återställs viloläget automatiskt.
5. **Känslighet.** Med knappen för känslighet (s. 5) kan du ställa in känslighet för omgivningsljus. Gränsen för "Super High"-området är standardinställning för ljuskänslighet. Genom att vrida på ratten kan detta avpassas. Inom "Super High"-området kan maximal ljuskänslighet uppnås.
6. **Sensorreglage.** Sensorreglaget kan sättas i två olika positioner. Allt efter position förminskas (s. 5) eller förstoras (s. 5) vinkeln för identifiering av omgivningsljus. dvs. kassetten reagerar starkare eller svagare på ljuskällor i omgivningen.
7. **Öppningsväxling.** (Delay) (sida 5) kan man ställa in en avbländningsfördröjning från mörkt till ljust 0.05 s - 1.0 s.

Rengöring

Bländskyddskassetten och försättsglaset måste rengöras regelbundet med en mjuk torkduk. Starka rengöringsmedel, lösningsmedel, alkohol eller rengöringsmedel med slipfunktion får inte användas. Repade eller skadade linser måste bytas ut.

Förvaring

Svetshjälmen förvaras i rumstemperatur och med låg luftfuktighetsgrad. Förvaring av hjälmen i originalförpackningen förlänger batteriernas livslängd.

Byta försättsglas (s. 6-7)

En sidoklämma trycks in så att försättsglaset lossas och kan tas bort. Sätt in det nya försättsglaset i en sidoklämma. Spänn försättsglaset runt den andra sidoklämman och fäst det. Detta handgrepp ger ett tryck så att försättsglasets tätning får önskad effekt.

Byta ut batterier (s. 3)

I bländskyddskassetten finns utbytbara litium-knappbatterier av typen CR2032. Om du använder en svetshjälm med friskluftsanslutning måste du först ta bort ansiktstätningen innan du byter batterier. Batterierna måste bytas när LED-lampan på kassetten blinkar grönt.

1. Ta försiktigt bort batterilocket
2. Ta ut batterierna och avfallshantera dem enligt nationella föreskrifter för särskilt avfall
3. Sätt in batterier av typen CR2032 som på bilden
4. Sätt försiktigt tillbaka batterilocket

Om skuggkassetten inte mörknar när svetsbågen tänds, kontrollera då batteriernas polaritet. För att kontrollera om batterierna fortfarande har tillräcklig laddning, håll skuggkassetten mot en lysande lampa. Om den gröna LED-lampan blinkar är batterierna urladdade om måste bytas omedelbart. Om skuggkassetten inte fungerar korrekt trots batteribyte, måste den betraktas som oanvändbar och bytas ut.

Montera/avmontera bländskyddskassett (s. 6)

1. Dra ut skyddsnivåknappen
2. Ta försiktigt bort batterilocket
3. Lås kassettens spärrfjäder som på bilden
4. Tippa försiktigt ut kassetten
5. Lås satelliten som på bilden
6. Dra ut satelliten genom öppningen i hjälmen
7. Vrid satelliten 90° och skjut den genom hjälmöppningen
8. Bländskyddskassetten ta bort / byta

Montering av bländskyddskassett utförs i omvänd ordningsföljd.

Problemlösning

Bländskyddskassetten blir inte mörk
→ Justera känsligheten (s. 5)
→ Ändra sensorreglagets position (s. 5)
→ Rengör sensorer eller försättsglas
→ Avaktivera viloläge (s. 4)
→ Kontrollera ljusflödet till sensorn
→ Välj manuellt läge (s. 4-5)
→ Byt ut batterierna(s. 3)
För ljus skyddsnivå
→ välj en högre täthetsgrad (sida 4-5)
För mörk skyddsnivå
→ välj en lägre täthetsgrad (sida 4-5)
→ Rengör eller byt ut svetsglaset (sida 6-7)
Bländskyddskassetten blinkar
→ Justera positionen för förseningsläget för svetsproceduren (s. 4).
→ Byt ut batterierna (s. 3)
Dålig sikt
→ Rengör försättsglas eller filter
→ Anpassa skyddsnivån efter svetsningsproceduren
→ Öka ljuset i omgivningen
Svetshjälmen glider
→ Justera/dra åt huvudbandet igen (s. 2)

Specifikationer

(med reservation för tekniska ändringar)

Skyddsnivå	SL2.5 (ljust) SL8 – SL 12 (mörkt)
UV/IR-skydd	Maximalt skydd i ljust och mörkt tillstånd
Växlingstid från ljust till mörkt	100 µs (23 °C/73 °F) 70 µs (55 °C/131 °F)
Växlingstid från mörkt till ljust	0.05 - 1.0s
Bländskyddskassettens dimensioner	90 x 110 x 7 mm/3,55 x 4,33 x 0,28"
Synfältets dimensioner	50 x 100 mm/1,97 x 3,94"
Spänningsförsörjning	Solceller, 2 st. LI-batterier 3 V utbytbara (CR2032)
Vikt	482 g/17,002 oz
Drifttemperatur	-10 °C – 70 °C/14 °F – 157 °F
Förvaringstemperatur	-20 °C – 80 °C/-4 °F – 176 °F
Klassificering enligt EN379	Optisk klass = 1 Läckljus = 1 Homogenitet = 1 Synvinkelberoende = 2
Godkännanden	CE, ANSI, EAC, compliance with CSA, KCS

Reservdelar (se omslaget)

-Hjälm utan kassett (5001.635)
-Bländskyddskassett inkl. satellit (5012.470)
-Försättsglas (5000.210)
-Reparatur uppsättning 2 (5003.501)
-Inre skyddsglas (5000.001)
-Reparatur uppsättning 1 (Potentiometervred Vred för känslighet, Batterilock) (5003.500)
-Huvudband med fästdetaljer (5003.250)
-Pannsvettband (5004.073 / 5004.020)

Italiano

Avvertenze di sicurezza

Leggere accuratamente le istruzioni per l'uso prima di utilizzare il casco. Verificare il corretto montaggio del vetro di protezione frontale. Qualora risulti impossibile eliminare eventuali anomalie, la cassetta antiabbagliamento non può più essere utilizzata.

Misure precauzionali & limitazioni di sicurezza

Durante la saldatura si sviluppano calore e radiazioni che possono causare lesioni agli occhi e alla pelle. Questo prodotto protegge gli occhi e il volto. Indossando il casco, gli occhi sono sempre protetti dalle radiazioni ultraviolette e infrarosse, indipendentemente dal livello di protezione prescelto. Per la protezione delle restanti parti del corpo è necessario indossare opportuni indumenti protettivi. In caso di utenti particolarmente predisposti, le particelle e le sostanze che si sviluppano nel corso della saldatura possono provocare reazioni allergiche. I materiali che vengono a contatto con la pelle possono causare reazioni allergiche in persone molto sensibili. La maschera per saldatore deve essere utilizzata solamente per la saldatura e la molatura e non per altre applicazioni. La Optrel non si assume alcuna responsabilità nel caso in cui il casco venga usato per scopi diversi da quelli previsti o qualora non fossero rispettate le Istruzioni per l'uso. Il casco è indicato per tutti i procedimenti di saldatura consueti, ad eccezione della saldatura a gas e laser. *Si prega di rispettare le indicazioni sul livello di protezione riportate sulla confezione e conformi alla norma EN169.*

Modalità sleep

La cassetta antiabbagliamento dispone di una funzione di disattivazione automatica che aumenta la durata della batteria. Il filtro si spegne automaticamente se le celle solari ricevono una quantità di luce inferiore a 1 Lux per un periodo di circa 10 minuti. Per riattivare la cassetta, le cellule solari devono essere esposte brevemente alla luce naturale. Qualora risultasse impossibile riattivare la cassetta antiabbagliamento o qualora essa non si oscurasse più durante l'accensione dell'arco di saldatura, sarà necessario sostituire le batterie.

Garanzia & Responsabilità

Le disposizioni di garanzia sono contenute nelle direttive dei Centri vendita nazionali Optrel. Per ulteriori informazioni a riguardo rivolgersi ai rivenditori Optrel. Sono coperti da garanzia solo i difetti di fabbricazione o dei materiali. In caso di danni causati da uso improprio, da interventi non consentiti o da un impiego non previsto dal costruttore, decadono qualunque garanzia e responsabilità. Le condizioni di garanzia e responsabilità vengono meno anche in caso di utilizzo di componenti di ricambio diversi da quelli distribuiti da Optrel.

Aspettativa di vita

La maschera di saldatura non ha data di scadenza. Il prodotto puo' essere usato finchè non ci siano danni visibili o invisibili o finche' non si presentino problemi di funzionamento.

Uso (Quick Start Guide)

1. Fascia per la testa. Regolare la fascia superiore (p. 2) sulla dimensione del proprio capo. Premere la manopola con arresto a nottolino (p. 2) e ruotarla fino a quando la fascia si appoggia al capo in modo saldo ma senza esercitare pressione.
2. Distanza dagli occhi e inclinazione del casco. La distanza tra la cassetta e gli occhi viene regolata allentando le manopole di bloccaggio (p. 2-3). Regolare in modo uniforme i due lati e mantenerli paralleli. Dopo la regolazione, serrare di nuovo le manopole di bloccaggio. L'inclinazione del casco può essere regolata usando la manopola (p. 4).
3. Livello di protezione. La regolazione può essere impostata ruotando la manopola del potenziometro (p. 4-5). Potete regolare la protezione tra SL8 e SL12.
4. Modalità molatura. Premendo la manopola di selezione livello protezione (p. 4) la cassetta antiabbagliamento viene messa in modalità di molatura. In questa modalità la cassetta è disattivata e rimane chiara. È possibile riconoscere l'attivazione della modalità di molatura grazie al led rosso lampeggiante (s. 4) all'interno del casco. Per disinserire la modalità di molatura premere nuovamente la manopola di selezione livello protezione. La modalità di molatura viene disattivata automaticamente dopo 10 minuti.
5. Sensibilità. Con la manopola di regolazione sensibilità (p. 5) è possibile impostare la sensibilità rispetto alla luce ambientale. l'impostazione standard di sensibilità è al confine dell'area „Super High". Ruotando la manopola si può personalizzare la sensibilità. Nell'area "Super High" si raggiunge una sensibilità massima alla luce.
6. Cursore del sensore. Il cursore del sensore può essere collocato in due posizioni diverse. A seconda della posizione l'angolo di riconoscimento della luce ambientale viene diminuito (p. 5) o aumentato (p. 5), pertanto la cassetta reagisce alla fonte di luce circostante in maniera più o meno intensa.
7. Interruttore per l'apertura. L'interruttore per l'apertura (Delay) (p. 5) consente di selezionare il tempo di ritardo di apertura da scuro a chiaro. La manopola consente una regolazione infinita dal buio alla luce tra 0,05 e 1,0 s .

Pulizia

Si raccomanda di pulire regolarmente con un panno morbido la cassetta antiabbagliamento e il vetro di protezione frontale. Non utilizzare soluzioni detergenti aggressive, solventi, alcol o detergenti contenenti agenti abrasivi. Sostituire i vetri graffiati o danneggiati.

Conservazione

Il casco di saldatura deve essere conservato a temperatura ambiente e in condizioni di bassa umidità dell'aria. La conservazione dell'elmetto nella confezione originale aumenterà la durata delle batterie.

Sostituzione della lente frontale (p. 6-7)

Spingere verso l'interno il fermaglio laterale in modo da liberare la lente frontale, che può venire rimossa. Agganciare il nuovo vetro di protezione frontale ad uno dei fermagli laterali. Tendere quindi il vetro di protezione frontale fino ad agganciarlo al secondo fermaglio laterale ed inserirlo nell'alloggiamento. Questa azione richiede una certa pressione, affinché la guarnizione possa garantire l'effetto desiderato.

Sostituzione delle batterie (p. 3)

La cassetta antiabbagliamento è dotata di batterie al litio tipo CR2032. In caso di utilizzo di un casco per saldatura con presa d'aria esterna, sarà necessario rimuovere la guarnizione a tenuta stagna a protezione del volto prima di cambiare le batterie. Le batterie vanno sostituite quando il LED sulla cassetta verde lampeggia.

1. Rimuovere accuratamente il coperchio del vano batteria
2. Rimuovere le batterie e smaltirle secondo quanto previsto dalla normativa sui rifiuti speciali della nazione di appartenenza.
3. Inserire batterie tipo CR2032 come mostrato in figura.
4. Montare accuratamente il coperchio del vano batteria.

Qualora la cassetta antiabbagliamento non si oscurasse più durante l'accensione dell'arco di saldatura, controllare che le batterie siano inserite con polarità corretta. Per verificare se le batterie hanno ancora alimentazione sufficiente, tenere controluce la cassetta antiabbagliamento utilizzando una lampada luminosa. Se il LED verde lampeggia, le batterie sono scariche e vanno sostituite immediatamente. Qualora nonostante un'appropriata sostituzione delle batterie, la cassetta antiabbagliamento non funzionasse correttamente, dichiararla inutilizzabile e sostituirla.

Smontaggio e montaggio della cassetta antiabbagliamento (p. 6)

1. Estrarre la manopola di selezione livello protezione
2. Rimuovere accuratamente il coperchio del vano batteria
3. Sbloccare il perno di bloccaggio come indicato in figura
4. Inclinare delicatamente la cassetta per spostarla
5. Sbloccare il satellite come indicato in figura
6. Estrarre il satellite attraverso l'interno del casco
7. Ruotare il satellite di 90° e spingerlo attraverso il foro del casco
8. Rimuovere / sostituire la cartuccia ombra

Il montaggio della cassetta antiabbagliamento deve essere eseguito nell'ordine inverso.

Eliminazione delle anomalie

La cassetta antiabbagliamento non si scurisce
→ Regolare la sensibilità (p. 5)
→ Modificare la posizione del cursore del sensore (p. 5)
→ Pulire i sensori o la lente frontale
→ Disattivare la modalità di molatura (p. 4)
→ Controllare l'afflusso di luce al sensore
→ Selezionale la modalità manuale (p. 4-5)
→ Sostituire le batterie(p. 3)

Livello di protezione troppo chiaro
→ Selezionale un livello di protezione più elevato oppure utilizzare un vetro di protezione interno colorato (p. 4-5)

Livello di protezione troppo scuro
→ Selezionale un livello di protezione più chiaro (p. 4-5)
→ Pulire o sostituire la lente di protezione frontale.

La cassetta antiabbagliamento non è stabile
→ Regolare la posizione del ritardo di apertura (p. 4) in base ai processi di saldatura
→ Sostituire le batterie (p. 3)

Scarsa visibilità
→ Pulire la lente frontale o il filtro
→ Adeguare il livello di protezione al processo di saldatura
→ Aumentare la luminosità ambientale

Il casco da saldatura scivola
→ Regolare / stringere nuovamente la fascia sul capo (p. 2)

Specifiche tecniche

(Con riserva di modifiche tecniche)

Livello di protezione	SL 2.5 (Modalità chiaro) SL 8 – SL 12 (modalità scuro)
Protezione raggi UV/IR	Protezione massima in modalità chiaro e in modalità scuro
Tempo di commutazione da chiaro a scuro	100µs (23°C / 73°F) 70µs (55°C / 131°F)
Tempo di commutazione da scuro a chiaro	0.05- 1.0s
Misure cassetta antiabbagliamento	90 x 110 x 7mm / 3,55 x4,33 x 0,28"
Misure campo visivo	50 x 100mm / 1,97 x 3,94"
Alimentazione	Cellule solari 2 pz., batteria al litio 3V sostituibili (CR2032)
Peso	482 g / 17,002 oz
Temperatura di utilizzo	-10°C – 70°C / 14°F – 157°F
Temperatura di conservazione	-20°C – 80°C / -4°F – 176°F
Classificazione secondo EN379	Classe ottica = 1 Luce diffusa = 1 Omogeneità = 1 Dipendenza angolare = 2
Omologazioni	CE, ANSI, EAC, compliance with CSA, KCS,

Componenti di ricambio (v. confezione)

-Maschera senza cassetta (5001.635)
-Cassetta antiabbagliamento con satellite (5012.470)
-Vetro di protezione frontale (5000.210)
-Reparatur set 2 (5003.501)
-Vetro di protezione interno (5000.001)
-Reparatur set 1 (Manopola potenziometro, Manopola Sensitivity, Coperchio vano batteria) (5003.500)
-Fascia poggiatesta con dispositivi di fissaggio (5003.250)
-Fascia antisudore per la fronte (5004.073 / 5004.020)

Español

Advertencias de seguridad
Leer atentamente las instrucciones antes de utilizar el casco. Controlar que el cristal de protección frontal esté montado correctamente. Si resultara imposible eliminar las eventuales anomalías, no se podrá volver a utilizar la casete para filtro.

Medidas preventivas & limitaciones de seguridad
Las radiaciones y el calor producidos durante la soldadura pueden provocar lesiones en los ojos y en la piel. Este producto protege los ojos y el rostro. Utilizando el casco, los ojos están siempre protegidos contra las radiaciones ultravioletas e infrarrojas, independientemente del nivel de protección seleccionado. Para proteger otras partes del cuerpo se deben utilizar prendas de protección apropiadas. En el caso de usuarios con una especial predisposición, las partículas y las sustancias que se generan durante la soldadura pueden provocarles reacciones alérgicas. Aquelles personas susceptibles de sufrir reacciones alérgicas por contacto con ciertos materiales deben examinar los materiales de los componentes este riesgo. La máscara de soldador debe ser utilizada sólo para soldar y amolar y no para otras aplicaciones. La empresa Optrel no asume ningún tipo de responsabilidad en caso de que el casco fuera utilizado para objetivos distintos de los previstos o no se respetaran las instrucciones para su uso. El casco está indicado para todos los procedimientos normales de soldadura, **excepto para soldadura a gas y láser**. *Se ruega respetar los niveles de protección indicados en el embalaje y conformes a la norma EN169.*

Modalidad "sleep"
La casete para filtro dispone de una función de desactivación automática que aumenta la duración de la batería. Si la luz incide sobre el cartucho durante un período de aproximadamente 10 minutos y con una intensidad de menos de 1 lux, el cartucho se desactivará automáticamente. Para reactivar la casete, las células solares deben ser expuestas a la luz natural durante un breve período. Si resultara imposible reactivar la casete para filtro o si no se oscureciese durante el encendido del arco de soldadura será necesario sustituir las baterías.

Garantía & Responsabilidad
Las disposiciones de garantía se encuentran en las directivas de los centros de venta nacionales de Optrel. Para mayor información al respecto, dirigirse a los revendedores de Optrel. La garantía cubre solamente los defectos de fabricación o de los materiales. En caso de daños causados por uso inadecuado, intervenciones no autorizadas o utilización no prevista por el fabricante, toda garantía o responsabilidad caducará. Las condiciones de garantía y responsabilidad también cesarán en caso de utilizar piezas de recambio distintas de las que distribuye Optrel.

Vida útil
La pantalla de soldar no tiene fecha de caducidad. El producto se puede utilizar, siempre y cuando no se produzcan daños visibles o no visibles o problemas de funcionamiento.

Uso (Quick Start Guide)
1. **Atalaje de cabeza.** Regular la banda superior (p. 2) según la medida de propia cabeza. Presionar el pomo de ajuste (p. 2) y girarlo hasta que la banda se apoye firmemente en la cabeza, pero sin ejercer presión.
2. **Distancia de los ojos e inclinación del casco.** La distancia entre la casete y los ojos se regula aflojando los pomos de bloqueo (p. 2-3). Regular de manera uniforme ambos lados y mantenerlos paralelos. Después de la regulación, ajustar otra vez los pomos de bloqueo. La inclinación del casco se puede regular utilizando el pomo (p. 4).
3. **Nivel de protección.** Se puede cambiar el nivel de sombra girando la maneta del nivel SL 8 al SL12 de acuerdo con la norma EN 379.
4. **Modalidad amoladura.** Presionando el pomo de selección del nivel de protección (p. 4) la casete para filtro se pone en modalidad de amoladura. En esta modalidad la casete se desactiva y permanece clara. La activación de la modalidad de amoladura se reconoce por el led rojo intermitente (p. 4) en el interior del casco. Para desactivar la modalidad de amoladura, presionar nuevamente el pomo de selección del nivel de protección. La modalidad de amoladura se desactivará automáticamente después de 10 minutos.
5. **Sensibilidad.** Es posible configurar la sensibilidad respecto de la luz del ambiente mediante el pomo de regulación de sensibilidad (p. 5). El borde el área "Super High" (súper alta) es el ajuste de sensibilidad estándar. Al girar el botón se pueden personalizar estos valores de sensibilidad. En el área "Super High" se puede lograr una sensibilidad máxima a la luz.
6. **Cursor del sensor.** El cursor del sensor tiene dos posiciones diferentes. Según la posición seleccionada, se disminuye (p. 5) o aumenta (p. 5) el ángulo de reconocimiento de la luz del ambiente, por lo tanto la casete reacciona a la fuente de luz con mayor o menor intensidad.
7. **Interruptor de apertura.** El interruptor de apertura (Delay) (p. 5) permite seleccionar el tiempo de retardo de apertura de oscuro a claro. El botón permite un ajuste infinito desde oscuridad hasta iluminación, entre 0,05 y 1,0s.

Limpieza
Se recomienda limpiar regularmente con un paño húmedo la casete para filtro y el cristal de protección frontal. No utilizar soluciones detergentes agresivas, solventes, alcohol o detergentes que contengan agentes abrasivos. Los cristales dañados o con arañazos se deben sustituir.

Conservación
Se debe conservar el casco de soldadura a temperatura ambiente y en condiciones de baja humedad del aire. La conservación del casco en el embalaje original aumenta la duración de las baterías.

Sustitución del cristal frontal (p. 6-7)
Empujar hacia adentro el pasador lateral hasta que se libere el cristal frontal y quitarlo. Enganchar el nuevo cristal de protección frontal a uno de los pasadores laterales. Luego extender el cristal de protección frontal hasta conseguir engancharlo al segundo pasador lateral e introducirlo en su alojamiento. Esta operación requiere una cierta presión, para que la junta pueda garantizar el efecto deseado.

Sustitución de las baterías (p. 3)
La casete para filtro cuenta con baterías de litio tipo CR2032. Si se utiliza un casco de soldadura con toma de aire libre, se deberá retirar la junta hermética de protección del rostro antes de cambiar las baterías. Se deben cambiar las baterías cuando el LED de la casete parpadee en verde.

1. Retirar cuidadosamente la tapa del alojamiento batería.
2. Retirar las baterías y eliminarlas según lo previsto por las normas para desechos especiales en vigencia en el país de pertenencia.
3. Colocar baterías tipo CR2032 como se indica en la figura.
4. Montar cuidadosamente la tapa del alojamiento batería.

Si la casete de protección no se oscureciese durante el encendido del arco de soldadura, controlar que las baterías se hayan colocado con la polaridad correcta. Para controlar si las baterías todavía tienen potencia suficiente, sostener la casete de protección contra una lámpara brillante. Si el LED parpadea en verde, las baterías están vacías y se deben sustituir inmediatamente. Si después de cambiar correctamente la batería la casete de protección no funciona correctamente, se deberá considerar inutilizable y se deberá sustituir.

Desmontaje y montaje de la casete para filtro (p. 6)
1. Extraer el pomo de selección del nivel de protección.
2. Retirar cuidadosamente la tapa del alojamiento batería.
3. Liberar el perno de bloqueo como se indica en la figura.
4. Inclinar correctamente la casete.
5. Desbloquear el satélite como se indica en la figura.
6. Extraer el satélite desde el interior del casco.
7. Girar el satélite 90° y empujarlo a través del orificio del casco.
8. Eliminar / cambiar el cartucho de sombra.

El montaje de la casete para filtro se debe realizar en el orden inverso al desmontaje.

Eliminación de las anomalías
La casete para filtro no se oscurece
→ Regular la sensibilidad (p. 5).
→ Modificar la posición del cursor del sensor (p. 5).
→ Limpiar los sensores o el cristal frontal.
→ Desactivar la modalidad de amoladura (p. 4).
→ Controlar el flujo de luz al sensor.
→ Seleccionar la modalidad manual (p. 4-5).
→ Sustituir las baterías (p. 3).
Nivel de protección demasiado luminoso
→ seleccione un nivel de sombra más alto (p. 4-5)
Nivel de protección demasiado oscuro
→ seleccione un nivel de sombra más bajo (p. 4-5)
→ Limpie o sustituya la lente de la cubierta frontal (p. 6-7)
La casete para filtro no es estable
→ Ajuste la posición del interruptor de retardo (p. 4) en el procedimiento de soldadura.
→ Sustituir las baterías. (p. 3)
Escasa visibilidad
→ Limpiar el cristal frontal o el filtro.
→ Adecuar el nivel de protección al proceso de soldadura.
→ Aumentar la luminosidad del ambiente.
El casco de soldadura resbala
→ Regular / ajustar de nuevo la banda en la cabeza (p. 2).

Especificaciones técnicas
(Susceptibles de modificaciones técnicas)

Nivel de protección:	SL2.5 (Modalidad claro) SL8– SL12 (modalidad oscuro)
Protección rayos UV/IR:	Protección máxima en modalidad claro y en modalidad oscuro
Tiempo de conmutación de claro a oscuro:	100µs (23°C / 73°F) 70µs (55°C / 131°F)
Tiempo de conmutación de oscuro a claro:	0.05 - 1.0s
Medidas de la casete para filtro:	90 x 110 x 7 mm / 3,55 x 4,33 x 0,28"
Medidas del campo de visión	50 x 100 mm / 1,97 x 3,94"
Alimentación	Células solares 2 pz., batería de litio 3V sustituibles (CR2032)
Peso	482 g / 17,002 oz
Temperatura de uso	-10°C – 70°C / 14°F – 157°F
Temperatura de conservación	-20°C – 80°C / -4°F – 176°F
Clasificación según EN379	Clase óptica = 1 Luz difusa = 1 Homogeneidad = 1 Dependencia ángulo visual = 2
Homologaciones	CE, ANSI, EAC, compliance with CSA, KCS

Piezas de recambio (v. embalaje)
-Máscara sin casete (5001.635)
-Casete para filtro con satélite (5012.470)
-Cristal de protección frontal (5000.210)
-Reparatur-Set 2 (5003.501)
-Cristal de protección interior (5000.001)
-Reparatur-Set 1 (Ruleta del potenciómetro, Pomo de regulación de sensibilidad, Tapa del alojamiento batería (5003.500)
-Atalaje de cabeza con dispositivos de fijación (5003.250)
-Banda antisudoración para la frente (5004.073 / 5004.020)

Português

Avisos de segurança

Antes de utilizar a máscara por favor leia com atenção as seguintes instruções. Verifique se a viseira foi montada de forma correcta. Se não for possível corrigir os erros existentes, o écrã de protecção já não pode ser mais utilizado.

Medidas de precaução & Disposição de protecção

Na soldadura são libertados calor e radiações que podem provocar lesões dos olhos e da pele. Este artigo proporciona protecção aos olhos e à cara. Durante a utilização da máscara os seus olhos estarão sempre protegidos contra as radiações ultravioleta e infravermelha, independentemente do nível de protecção optado. Recomenda-se o uso de roupa de protecção adequada em relação às restantes partes do corpo. Partículas e substâncias, que são libertadas durantre o processo de soldadura, podem eventualmente causar reacções na pele em pessoas sensíveis ou com tendência a alergias. Os materiais que entram em contacto com a pele podem causar reacções alérgicas a pessoas susceptíveis. A máscara de protecação para soldadura destina-se penas para o uso em trabalhos de soldadura e de esmerilagem, e não para outros fins. Caso a máscara de soldura seja utilizada para outro fim que não o destindao, ou não sejam respeitadas as instruções de utilização, a Optrel está isenta de qualquer responsabilidade civil. A máscara é compatível com todos os processos de soldadura usuais, à excepção da soldadura a gás e a laser. *E favor escolher o nível protecção de acordo com as recomendações descritas na EN169 que se encontram na capa.*

Modo de suspensão

O écrã de protecção dispõe de uma função automática de suspensão, o que aumenta o tempo de vida das baterias. Se nenhuma luz incide sobre as células solares menos do que 1 Lux , por um período cerca de 10 minutos , o cartucho desliga-se automaticamente. Para reactivar o écrã de protecção, devem se expôr as células solares a uma fonte de luz. Se não for possível reactivar o écrã de protecção ou se, durante a ignição do arco de soldadura, ele não escurecer, torna-se necessário substituir as baterias.

Garantia & Responsabilidade Civil

Pode encontrar as normas de garantia nas instruções da organização de vendas da Optrel. Se pretender obter mais informações, contacte por favor o representante da Optrel. A garantia abrange somente vícios de material e de fabricação. A Optrel não se responsabiliza em caso de danos provocados por uso inapropriado, intervenções interditas ou o uso para fins não previstos por parte do produtor. Optrel também está isenta de responsabilidade civil e garantia quando são utilizadas peças de substituição não comercializadas pela Optrel.

Vida útil prevista

O capacete de soldagem não possui prazo de validade. O produto pode ser utilizado desde que não ocorram danos visíveis ou invisíveis ou falhas de funcionamento.

Utilização (Quick Start Guide)

1. **Cinta da cabeça.** Ajuste a fita regulável de acordo com o tamanho da sua cabeça (p. 2). Pressione o botão de matraca para dentro (p. 2) e gire-o até a cinta da cabeça ficar bem assente mas sem estar demasiada justa.
2. **Distância interocular e inclinação da máscara.** A distância entre o écrã e os olhos é ajustada soltando os botões de fixação (p. 2-3). Ajustar os dois lados da mesma forma para não desnivelar. De seguida voltar a apertar os botões de fixação. A inclinação da máscara é ajustável através de um botão de regulação (p. 4).
3. **Nível de protecção.** O nível de sombra , pode ser trocado movimentando o potenciometro de escurecimento nivel SL 8 - SL 12 conforme a norma EN 379
4. **Modo de esmerilagem.** Ao pressionar o botão dos níveis de protecção (p. 4) o módus do écrã de protecção altera para a esmerilagem. Neste modo o écrã é desactivado e permanece no estado claro. O LED vermelho a piscar no interior da máscara indica que o modo de esmerilagem foi activado (p. 4). Se pretender sair do modo de esmerilagem, pressione novamente o botão dos níveis de protecção. Após 10 minutos o modus de esmerilagem desligar-se-á automaticamente.
5. **Sensibilidade.** Com o botão da sensibilidade (p. 5) pode-se regular a sensibilidade à luz do ambiente. A fronteira de área de "Super Alta" é a configuração standard da sensibilidade. Ao girar o botão, estes podem ser customizados . Na área "super alta" a sensibilidade máxima de luz pode ser conseguida.
6. **Comutador de sensores.** O comutador de sensores ajusta-se em duas posições diferentes. Consoante a posição, o ângulo para identificação da luminosidade ambiente diminui (p. 5) ou aumenta (p. 5); ou seja, o écrã reage com mais ou menos intensidade às fontes de iluminação do ambiente.
7. **Interruptor de atraso.** A abertura do potenciometro (atraso) (p.5) sempre para selação na abertura do atraso do claro para o escuro . O Potenciomentro permite infinito ajuste do escuro para o claro entre 0.05 pata 1.0s .

Limpeza

O écrã de protecção e a viseira devem ser regularmente limpos com um pano suave. Não devem ser utilizados produtos de limpeza fortes, diluentes, álcool ou produtos de limpeza que contenham partículas abrasivas. Viseiras arranhadas ou danificadas devem ser substituídas.

Armazenamento

A máscara de soldadura deve ser guardada em lugar seco e a temperatura ambiente. Armazenar a máscara na embalagem original prolongará a vida útil das baterias.

Substituição da viseira (p. 6-7)

Um clip lateral é pressionado para dentro, para que a viseira se solte e possa ser retirada. Engatar a nova viseira no clip lateral. Esticar a viseira até ao segundo clip lateral e engatá-la. Esta manobra exige um pouco de pressãode forma a que a viseira fique bem vedada e tenha o efeito pretendido.

Substituir baterias (p. 3)

O écrã de protecção funciona com baterias de lítio tipo botão, tipo CR2032. Caso use uma máscara de soldar com ventilação, deve remover a vedação visual antes de trocar as baterias. As baterias devem ser substituídas quando o LED na tela de proteção piscar em verde.

1. Remover cuidadosamente a tampa do compartimento das baterias
2. Remover as baterias e colocar no recipiente indicado para baterias usadas, de acordo com a legislação nacional
3. Inserir as baterias tipo CR2032 conforme descrito no desenho
4. Montar cuidadosamente a tampa do compartimento das baterias

Caso a tela de proteção não escureça quando ocorrer a ignição do arco de soldadura, favor verificar a polaridade da bateria. Para verificar se as baterias ainda possuem energia suficiente, segure a tela de proteção contra uma lâmpada acesa. Caso o LED verde pisque, as baterias estão vazias e devem ser substituídas imediatamente. Caso a tela de proteção não opere corretamente apesar da substituição das baterias, ela deve ser considerada inutilizável e será preciso substituí-la.

Retirar e colocar écrã de protecção (p. 6)

1. Puxar o botão dos níveis de protecção
2. Remover cuidadosamente a tampa do compartimento das baterias
3. Destravar a mola que prende o écrã, conforme indicado no desenho
4. Retirar cuidadosamente o écrã
5. Destravar o satélite, conforme indicado no desenho
6. Rebaixar o satélite no interior da máscara e puxá-lo para fora
7. Rodar o satélite em 90° e passá-lo pela abertura da máscara
8. Retirar / substituir o cartucho de sombra

Para a montagem do écrã de protecção devem-se seguir estes passos no sentido inverso.

Solução de problemas

Écrã de protecção não escurece
→ Adaptar a sensibilidade (p. 5)
→ Alterar a posição do comutador de sensor (p. 5)
→ Limpar sensores ou viseira
→ Desactivar o modo de esmerilagem (p. 4)
→ Verificar o fluxo luminoso para o sensor
→ Seleccionar o modo manual (p. 4-5)
→ Substituir baterias (p. 3)

Nível de proteção muito brilhante
→ Seleccionar o modo de funcionamento "manual" (p. 4-5)
→ No seletor de modo automático (p. 4-5) para +1 ou +2 perguntar
→ Substituição da viseira (p. 6-7

Nível de proteção muito escuro
→ limpe ou substitua lente frontal de cobertura (p.6-7)

O écrã de Protecção vacila
→ Posição de ajuste no interruptor de atraso no procedimento de soldagem. (p. 4)
→ Substituir as baterias (p. 3)

Má visibilidade
→ Limpar viseira ou filtro
→ Adaptação do nível de protecção ao tipo de processo de soldadura
→ Aumentar a luminosidade do ambiente

A máscara de soldadura escorrega
→ Adaptar/Apertar novamente a cinta da cabeça (p. 2)

Características

(Sob reserva de alterações técnicas)

Nível de protecção	SL 2.5 (Estado claro) SL 8 – SL 12 (Estado escuro)
Protecção UV/IR	Protecção máxima no estado claro e escuro
Tempo de comutação de claro para escuro	100µs (23°C / 73°F) 70µs (55°C / 131°F)
Tempo de comutação de escuro para claro	0.05 - 1.0s
Dimensões écrã de protecção	90 x 110 x 7mm / 3,55 x 4,33 x 0,28"
Dimensões no campo de visão	50 x 100mm / 1,97 x 3,94"
Alimentação	Células solares, 2 baterias de lítio substituíveis de 3V (CR2032)
Peso	482 g / 17,002 oz
Temperatura de funcionamento	-10°C – 70°C / 14°F – 157°F
Temperatura de armazenagem	-20°C – 80°C / -4°F – 176°F
Classificação de acordo com EN379	Classe óptica = 1 Luz difusa = 1 Homogeneidade = 1 Dependência do ângulo de visão = 2
Normas	CE, ANSI, EAC, compliance with CSA, KCS

Peças de substituição (ver capa)

-Máscara sem écrã de protecção (5001.635)
-Écrã de protecção incluindo satélite (5012.470)
-Viseira (5000.210)
-Kit de reparação 2 (5003.501)
-Placa interior de protecção (5000.001)
-Kit de reparação 1 (5003.500) (Interruptor potenciómetro, Botão de sensibilidade, Tampa do compartimento das baterias)
-Cinta da cabeça com peças de fixação (5003.250)
-Testeira de soldadura (5004.073 / 5004.020)

Nederlands

Veiligheidsinstructies

Lees de gebruiksaanwijzing voordat u de helm in gebruik neemt. Controleer de correcte montage van de voorzetruit. Als storingen niet verholpen kunnen worden, dan mag de verduisteringscassette niet meer gebruikt worden.

Voorzorgsmaatregelen & beschermingsbeperkingen

Tijdens het lassen komen warmte en straling vrij, die tot oog- en huidletsel kunnen leiden. Dit product biedt bescherming voor de ogen en het gezicht. Uw ogen zijn tijdens het dragen van de helm, ongeacht de gekozen beschermingsinstelling, altijd beschermd tegen ultraviolette en infrarode straling. Om de rest van het lichaam te beschermen moet de daarvoor bestemde kleding gedragen worden. Deeltjes en stoffen, die door het lassen vrijkomen, kunnen onder bepaalde omstandigheden bij daarvoor gevoelige personen allergische huidreacties veroorzaken. Materialen die in contact komen met de huid kunnen een allergische reactie verzoorzaken bij overgevoelige. De lasbeschermhelm mag alleen bij het lassen en slijpen en niet voor andere toepassingen gebruikt worden. Indien de lashelm voor andere doeleinden dan waarvoor deze bestemd is, of niet volgens de instructies van de gebruiksaanwijzing gebruikt wordt, vervalt iedere aansprakelijkheid van Optrel. De helm is geschikt voor alle gangbare laswerkzaamheden, **uitgezonderd gas- en laserlassen**. *Houd u aan de aanbevolen beschermingsinstellingen volgens EN169 op de omslag.*

Slaapmodus

De verduisteringscassette heeft een automatische uitschakelfunctie, die de levensduur van de batterij verlengt. Als er gedurende 10 minuten minder dan 1 lux licht op de cartridge valt, zal hij automatisch uitgeschakeld worden. Om de cassette opnieuw in te schakelen moeten de zonnecellen kort in het daglicht gehouden worden. Wanneer de verduisteringscassette niet meer geactiveerd kan worden, of bij het ontsteken van de lasboog niet meer verduistert, dan moeten de batterijen vervangen worden.

Garantie & aansprakelijkheid

De garantiebepalingen zijn op te vragen bij de nationale verkooporganisatie van Optrel. Voor meer informatie hierover kunt u zich wenden tot uw Optrel vertegenwoordiger. De garantie dekt uitsluitend materiaal- en fabricagefouten. In geval van schade die het gevolg is van verkeerd gebruik, ongeoorloofde handelingen of niet door de fabrikant voorziene toepassing, vervallen garantie en aansprakelijkheid. Aansprakelijkheid en garantie vervallen eveneens wanneer andere dan door Optrel geleverde reservedelen gebruikt worden.

Verwachte levensduur

Voor de lashelm geldt geen vervaldatum. Het product kan worden gebruikt zolang er geen zichtbare of onzichtbare beschadigingen of functionele storingen optreden.

Gebruik (Quick Start Guide)

1. **Hoofdband.** Pas de bovenste verstelbare band (p. 2) aan de grootte van uw hoofd aan. Ratelknop (p. 2) indrukken en draaien tot de hoofdband goed maar zonder druk aanligt.
2. **Oogafstand en helmhelling.** Door het loszetten van de van de blokkeerknoppen (p. 2-3) wordt de afstand tussen de cassette en de ogen ingesteld. Beide zijden tegelijk instellen en niet scheef zetten. Vervolgens de blokkeerknoppen weer vastzetten. De helmhelling kan met de draaiknop (p. 4) aangepast worden.
4. **Beschermingsfactor.** De donkerheidsgradatie kan worden veranderd door de knop van donkerheidsgradatie SL 8 - SL 12 te draaien conform norm EN 379,
5. **Slijpmodus.** Door indrukken van de beschermingsfactorknop (p. 4) wordt de verduisteringscassette in de slijpmodus omgezet. In deze modus is de cassette uitgeschakeld en blijft deze in de lichte stand. De ingeschakelde slijpmodus is herkenbaar aan de rood knipperende LED (p. 4) aan de binnenkant van de helm. Voor het uitschakelen van de slijpmodus opnieuw de beschermingsfactorknop indrukken. Na 10 minuten wordt de slijpmodus automatisch teruggezet.
6. **Gevoeligheid.** Met de gevoeligheidsknop (p. 5) wordt de omgevingslichtgevoeligheid ingesteld. De limiet van het "Super High" bereik komt overeen met de normale gevoeligheidsinstelling. Deze kan aangepast worden door aan de knop te draaien. In het "Super High" bereik kan er een maximale lichtgevoeligheid bereikt worden.
7. **Sensorschuif.** De sensorschuif kan op twee verschillende posities gezet worden. Naargelang de positie wordt de herkenningshoek van het omgevingslicht verminderd (p. 5) of vergroot (p. 5), d.w.z. de cassette reageert sterker of minder sterk op lichtbronnen in de omgeving.
8. **Openingsschakelaar.** Met de openingsschakelaar (Delay) (p. 5)(p 5) kan een openingsvertraging van donker naar licht worden geselecteerd. Met de knop is een traploze verstelling van donker naar licht van 0,05 tot 1,0 sec. mogelijk.

Schoonmaken

De verduisteringscassette en de voorzetruit moeten regelmatig met een zachte doek schoongemaakt worden. Er mogen geen reinigingsmiddelen, oplosmiddelen, alcohol of schurende schoonmaakmiddelen gebruikt worden. Vervang gekraste of beschadigde lenzen.

Opbergen

De lashelm moet op een droge plaats bij kamertemperatuur worden opgeborgen. Opslag in de originele verpakking zal de levensduur van de batterijen ten goede komen.

Voorzetruit vervangen (p. 6-7)

Door het indrukken van een klem aan de zijkant komt de voorzetruit vrij en kan deze verwijderd worden. Nieuwe voorzetruit in een klem aan de zijkant inhangen. Voorzetruit in de tweede klem aan de zijkant opspannen en vastklikken. Bij deze handeling is enige druk vereist, zodat de afdichting op de voorzetruit de gewenste werking heeft.

Batterijen vervangen (p. 3)

De verduisteringscassette heeft verwisselbare lithium-knoopcelbatterijen type CR2032. Wanneer u een lashelm met verseluchtaansluiting gebruikt, moet u voor het verwisselen van de batterijen de gezichtsafdichting verwijderen. Wanneer de LED op het patroon groen knippert zijn de batterijen aan vervanging toe.

1. Batterijdeksel zorgvuldig verwijderen
2. Batterijen verwijderen en in overeenstemming met de nationale voorschriften voor chemisch afval behandelen
3. Batterijen type CR2032 zoals afgebeeld plaatsen
4. Batterijdeksel zorgvuldig monteren

Indien het tintpatroon niet verdonkert bij een lasboog, controleer dan of de polariteit van de batterijtjes correct is. Om te controleren of ze nog voldoende energie leveren, houd het patroon tegen een sterke lamp. Als de groen LED knippert, duidt dit op te lage batterijen en moeten ze onmiddellijk worden vervangen. Indien het patroon niet correct werkt ondanks nieuwe batterijen, werkt het patroon niet meer en moet het eveneens worden vervangen.

Verduisteringscassette uit-/inbouwen (p. 6)

1. Beschermingsfactorknop uittrekken
2. Batterijdeksel zorgvuldig verwijderen
3. Cassettebevestigingsveer zoals afgebeeld losmaken
4. Cassette voorzichtig naar buiten kantelen
5. Satelliet zoals afgebeeld losmaken
6. Satelliet door uitsparing in de helm naar buiten trekken
7. Satelliet 90° draaien en door helmgat schuiven
8. Verwijder / vervang de schaduw cartridge

Het inbouwen van de verduisteringscassette gebeurt in omgekeerde volgorde.

Probleemoplossing

Verduisteringscassette wordt niet donkerder
→ Gevoeligheid aanpassen (p. 5)
→ Sensorschuifpositie veranderen (p. 5)
→ Sensoren of voorzetruit schoonmaken
→ Slijpmodus uitschakelen (p. 4)
→ Lichtinval op sensor controleren
→ Handmatige modus kiezen (p. 4-5)
→ Batterijen vervangen (p. 3)

Beschermingsfactor te licht
→ Handmatige modus kiezen(p 4-5)
→ In de automatische modus (p. 4-5) in op +1 of +2 vragen
→ Voorzetruit verwisselen (p. 6-7)

Beschermingsfactor te donker
→ Handmatige modus kiezen(p. 4-5)
→ In de automatische modus (p. 4-5) in op -1 of -2 vragen

Verduisteringscassette flakkert
→ Pas de positie van de uitstelknop (p. 4) aan aan de lasprocedure.
→ Batterijen vervangen (p. 3)

Slecht zicht
→ Voorzetruit of filter schoonmaken
→ Beschermingsfactor aan laswerkzaamheden aanpassen
→ Omgevingslicht versterken

Lashelm verschuift
→ Hoofdband opnieuw aanpassen / vastzetten (p. 2)

Specificaties

(technische wijzigingen voorbehouden)

Beschermingsfactor	SL2.5 (lichte stand) SL8 – SL12 (donkere stand)
UV/IR bescherming	Maximale bescherming in lichte en donkere stand
Omschakeltijd van licht naar donker	100 µs (23 °C / 73 °F) 70 µs (55 °C / 131 °F)
Omschakeltijd van donker naar licht	0,05 - 1.0s
Afmetingen verduisteringscassette	90 x 110 x 7 mm / 3,55 x 4,33 x 0,28"
Afmetingen gezichtsveld	50 x 100 mm / 1,97 x 3,94"
Voeding	Zonnecellen, 2 stk. Li-batterijen 3 V verwisselbaar (CR2032)
Gewicht	482 g / 17,002 oz
Bedrijfstemperatuur	-10 °C – 70 °C / 14 °F – 157 °F
Opslagtemperatuur	-20 °C – 80 °C / -4 °F – 176 °F
Classificering volgens EN379	Optische klasse = 1 Stroolicht = 1 Homogeniteit = 1 Kijkhoekafhankelijkheid = 2
Goedkeuringen	CE, ANSI, EAC, compliance with CSA, KCS

Reservedelen (zie omslag)

-Helm zonder cassette (5001.635)
-Verduisteringscassette incl. satelliet (5012.470)
-Voorzetruit (5000.210)
-Reparatieset 2 (5003.501)
-Binnenste beschermruit (5000.001)
-Reparatieset 1 (Potentiometerknop, Gevoeligheidsknop, Batterijdeksel) (5003.500)
-Hoofdband met bevestigingsarmaturen (5003.250)
-Voorhoofdzweetband (5004.073 / 5004.020)

Suomi

Turvallisuusohjeet

Lue nämä käyttöohjeet ennen kuin käytät kypärää. Tarkasta, että etulasi on oikein asennettu. Jos et pysty korjaamaan vikoja, häikäisysuojakasettia ei saa enää käyttää.

Suojatoimenpiteet & suojausrajoitukset

Hitsattaessa syntyy lämpöä ja säteilyä, jotka saattavat aiheuttaa silmä- ja ihovammoja. Tämä tuote suojaa silmiä ja kasvoja. Myös kypärää käytettäessä silmiisi kohdistuu ultravioletti- ja infrapunasäteilyä riippumatta valitsemastasi suojatasosta. Käytä sopivia suojavaatteita muun kehosi suojaamiseen. Hiukkaset ja aineosat, joita hitsauksen aikana vapautuu, saattavat aiheuttaa allergisuuteen taipuvaisilla ihmisillä allergisia reaktioita. Käyttäjän ihon kanssa kosketuksiin joutuvat matreiaalit saattavat aiheuttaa allergisia reaktioita herkille käyttäjille. Hitsauskypärää saa käyttää vain hitsaukseen ja hiomiseen, ei muihin käyttötarkoituksiin. Jos hitsauskypärää käytetään näiden käyttöohjeiden vastaisesti tai jos näitä käyttöohjeita ei noudateta, Optrel ei vastaa seurauksista. Kypärä soveltuu kaikkiin hitsaustöihin, paitsi kaasu- ja laserhitsaukseen. *Ota kannessa annetut EN169 mukaiset suojatasosuositukset huomioon.*

Sleep-tila

Häikäisysuojakasetissa on automaattinen poiskytkentätoiminto, mikä pidentää pariston käyttöikää. Jos aurinkokennoille ei osu valoa (alle 1 luksia) noin 10 minuutin aikana, visiiri kytkeytyy automaattisesti pois päältä. Kasetti kytkeytyy uudelleen päälle, kun valokennoihin osuu edes hetkellisesti päivänvaloa. Jos häikäisysuojakasettia ei enää saa kytkettyä päälle tai jos se ei tummu valokaaren syttyessä, paristot on vaihdettava.

Takuu & tuotteen virhevastuu

Takuuehdot löydät Optrel:n paikallisen myyntiorganisaation ohjeistuksesta. Lisätietoja Optrel -myyjältä. Takuu rajoittuu tuotteen materiaali- ja valmistusvikoihin. Jos vaurion syynä on tuotteen epäasianmukainen käyttö, tuotteeseen tehdyt ei-sallitut muutokset tai tuotteen käyttö muuhun kuin valmistajan tarkoittamaan käyttötarkoitukseen, takuu ja tuotteen virhevastuu eivät ole voimassa. Tuotteen virhevastuu ja takuu eivät myöskään ole voimassa, jos tuotteessa käytetään muita kuin Optrelin myymiä varaosia.

Odotettu käyttöikä

Hitsauskypärässä ei ole viimeistä käyttöpäivämäärää. Tuotetta voidaan käyttää niin kauan kuin siinä ei ole näkyviä vaurioita tai piilovaurioita eikä ilmene toimintahäiriöitä.

Käyttö (Quick Start Guide)

1. **Päänauha.** Säädä ylemmän nauhan (S. 2) pituus pääsi koon mukaan. Paina telkinappia (S. 2) ja kierrä sitä, kunnes päänauha on tiukasti mutta ei puristavasti päätäsi vasten.
2. **Etäisyys silmiin ja kypärän kallistus.** Lukitusnapit (S. 2-3) vapauttamalla voit säätää kasetin ja silmien välisen etäisyyden. Säädä molempia puolia saman verran, älä säädä vinoon. Kiristä sitten lukitusnapit kiinni. Kypärän kallistuksen voit säätää kiertonapista (S. 4).
3. **Suojataso.** Tummuusasteita voidaan muuttaa kiertämällä nuppia välillä SL 8–SL 12 standardin EN 379 mukaisesti.
4. **Hiontatila.** Suojatasonappia (S. 4) painamalla siirrät häikäisysuojakasetin hiontatilaan. Tässä tilassa kasetti kytkeytyy pois päältä ja pysyy kirkkaana. Päälle kytketyn hiontatilan tunnistat kypärän sisällä olevan punaisen LED-merkkivalon (S. 4) vilkkumisesta. Hiontatilan kytket pois päältä painamalla suojatasonappia uudelleen. Hiontatila kytkeytyy automaattisesti pois päältä 10 minuutin kuluttua.
5. **Herkkyys.** Herkkyyden ympäristön valoisuuteen säädät herkkyyden säätönupilla (S. 5). Herkkyyden oletusasetus on "Super High"-alueen rajalla. Asetuksia voi muuttaa kääntämällä säädintä. "Super High"-alueella saavutetaan maksimaalinen herkkyys valolle.
6. **Tunnistinluisti.** Tunnistinluistin on säätää kahteen eri asentoon. Asennosta riippuen ympäristön valon tunnistuksen kulma joko kapenee (S. 5) tai levenee (S. 5), ts. kasetti reagoi voimakkaammin tai vähemmän voimakkaasti ympäristön valolähteisiin.
7. **Avautumiskatkaisin.** Avautumiskatkaisimella (Delay) (S. 5) voit valita avautumisen viiveen tummasta kirkkaaksi. Säädin sallii rajattoman säädön tummasta kirkkaaseen 0.05 s ja 1.0 s välillä.

Puhdistus

Puhdista häikäisysuojakasetti ja etulasi säännöllisin välein pehmeällä kankaalla pyyhkien. Älä käytä voimakkaita tai hankaavia puhdistusaineita, liotinaineita tai alkoholeja. Naarmuuntuneet tai vioittuneet suojalasit on vaihdettava.

Säilytys

Säilytä hitsauskypärä huoneenlämpöisessä ja kuivassa paikassa. Kypärän säilytys alkuperäispakkauksessa lisää paristojen käyttöikää.

Etulasin vaihto (S. 6-7)

Paina sivukiinnike sisäänpäin, jolloin etulasi irtoaa. Kiinnitä uusi etulasi sivukiinnikkeeseen. Kiinnitä etulasi toiseen sivukiinnikkeeseen ja lukitse. Tähän tarvitaan hiukan voimaa, jotta tiiviste vaikuttaa etulasiin halutulla tavalla.

Odotettu käyttöikä

Hitsauskypärässä ei ole viimeistä käyttöpäivämäärää. Tuotetta voidaan käyttää niin kauan kuin siinä ei ole näkyviä vaurioita tai piilovaurioita eikä ilmene toimintahäiriöitä.

Paristojen vaihto (S. 3)

Häikäisysuojakasetissa on vaihdettavat litium-nappiparistot tyyppiä CR2032. Jos hitsauskypärässäsi on raitisilmaliitäntä, poista ennen pariston vaihtoa kasvotiiviste. Paristot on vaihdettava, kun kasetin merkkivalo vilkkuu vihreänä.

1. Irrota paristokotelon kansi varovasti
2. Poista paristot ja hävitä ne ongelmajätteenä paikallisten määräysten mukaisesti
3. Aseta tyypin CR2032 paristot kuvan mukaan paikoilleen
4. Asenna paristokotelon kansi huolella paikalleen

Jos tummuuskasetti ei hitsauskaaren syttyessä tummu, tarkista paristojen napaisuus. Tarkista paristojen virran riittävyys pitämällä tummuuskasettia kirkasta lamppua päin. Jos vihreä merkkivalo vilkkuu, paristot ovat tyhjentyneet, ja ne on vaihdettava viipymättä. Jos tummuuskasetti ei paristojen oikein tehdystä vaihdosta huolimatta toimi oikein, kasetti on käyttökelvoton ja täytyy vaihtaa.

Häikäisysuojakasetin irrotus ja asennus (S. 6)

1. Vedä suojatasonappi ulos
2. Irrota paristokotelon kansi varovasti
3. Avaa kasetin pitojousi kuvassa näkyvällä tavalla
4. Kallista kasetti varovasti irti
5. Avaa Satellite-hitsaussuoja kuvassa näkyvällä tavalla
6. Vedä Satellite-hitsaussuoja pois kypärän aukon kautta
7. Kierrä Satellite-hitsaussuojaa 90° ja työnnä se kypärän aukon läpi
8. Poista / vaihda varjossa kasetti

Asenna häikäisysuojakasetti päinvastaisessa järjestyksessä toimien.

Ongelmien ratkaiseminen

Häikäisysuojakasetti ei tummene
→ Säädä herkkyys (S. 5)
→ Muuta tunnistinluistin (S. 5) asentoa
→ Puhdista tunnistimet tai etulasi
→ Kytke hiontatila pois päältä (S. 4)
→ Tarkasta valon osuminen tunnistimeen
→ Valitse manuaalinen tila (S. 4-5)
→ Vaihda paristot (S. 3)
Suojataso liian kirkas
→ valitse suurempi tummuusaste (s. 4–5)
Suojataso liian tumma
→ valitse pienempi tummuusaste (s. 4–5)
→ puhdista tai vaihda etusuojalasi (s. 6–7)
Häikäisysuojakasetti vilkkuu
→ Säädä viivekytkimen asentoa hitsausohjeen mukaan (S. 4).
→ Vaihda paristot (S. 3)
Huono näkyvyys
→ Puhdista etulasi tai suodatin
→ Sovita suojataso hitsaustyöhön
→ Lisää ympäristön valoa
Hitsauskypärä ei pysy paikallaan
→ Säädä päänauha uudelleen / kiristä (S. 2)

Spesifikaatiot

(oikeudet teknisiin muutoksiin pidätetään)

Suojataso	SL2.5 (kirkas tila) SL8 – SL 12 (tumma tila)
UV-/IR-suoja	Maksimaalinen suoja kirkkaassa ja tummassa tilassa
Kytkentäaika kirkkaasta tummaksi	100 µs (23 °C / 73 °F) 70 µs (55 °C / 131 °F)
Kytkentäaika tummasta kirkkaaksi	0.05 - 1.0s
Häikäisysuojakasetin mitat	90 x 110 x 7 mm / 3,55 x4,33 x 0,28"
Näköaukon mitat	50 x 100 mm / 1,97 x 3,94"
Jännitteensyöttö	Aurinkokennot, 2 kpl. LI-paristot 3 V vaihdettavat (CR2032)
Paino	482 g / 17,002 oz
Käyttölämpötila	-10 °C – 70° C / 14 °F – 157 °F
Säilytyslämpötila	-20 °C – 80 °C / -4 °F – 176 °F
Luokitus EN379 mukaan	Optinen luokka = 1 Hajavalo = 1 Homogeenisyys = 1 Katsekulman riippuvuus = 2
Hyväksynnät	CE, ANSI, EAC, compliance with CSA, KCS

Varaosat (ks. kansi)

-Kypärä ilman kasettia (5001.635)
-Häikäisysuojakasetti sisältäen Satellite-hitsaussuojan (5012.470)
-Etulasi (5000.210)
-Korjaus 2 (5003.501)
-Sisempi suojalasi (5000.001)
-Korjaus 1 (Potentiometrin nappi, Herkkyyden säätönappi, Paristokotelon kansi (5003.500)
-Päänauha ja sen kiinnitysosat(5003.250)
-Otsanauha (5004.073 / 5004.020)

DANSK

Sikkerhedsanvisninger

Læs denne betjeningsvejledning, før du tager hjelmen i brug. Kontrollér, at svejseglasset er monteret korrekt. Hvis eventuelle fejl ikke kan afhjælpes, må svejseskærmen ikke bruges mere.

Sikkerhedsforanstaltninger og begrænset beskyttelse

Ved svejsning frigives der varme og stråling, som kan medføre skader på øjnene og huden. Dette produkt beskytter øjne og ansigt. Uafhængigt af det valgte beskyttelsesniveau er dine øjne altid beskyttet mod ultraviolet og infrarød stråling, når du bruger denne hjelm. Brug passende sikkerhedstøj for at beskytte resten af kroppen. Under bestemte forhold kan personer, der er disponeret for allergi, få allergiske hudreaktioner over for de partikler og substanser, der frigives under svejsningen. Materialer der kommer i kontakt med huden kan forårsage allergiske reaktioner hos særligt følsomme personer. Svejsehjelmen må kun anvendes til svejsning og slibning og ikke til andre typer opgaver. Hvis svejsehjelmen ikke anvendes bestemmelsesmæssigt, eller hvis anvisningerne i betjeningsvejledningen ikke overholdes, bortfalder Optrel's producentansvar. Hjelmen er velegnet til alle almindelige svejsemetoder, bortset fra autogensvejsning og lasersvejsning. *Vær opmærksom på det anbefalede beskyttelsesniveau iht. EN 169, der fremgår af omslaget.*

Dvaletilstand

Svejseskærmen er udstyret med en automatisk dvalefunktion, der forlænger batteriets levetid. Hvis der ikke er lys på solcellerne i en periode på ca. 10 minutter mindre end 1 Lux, slukkes patronen automatisk. Udsæt solcellerne for dagslys i kort tid for at reaktivere svejseskærmen. Hvis svejseskærmen ikke kan reaktiveres eller ikke bliver mørkere, når svejsebrænderen tændes, skal batterierne udskiftes.

Garanti og ansvar

Garantibestemmelserne fremgår af dokumentationen fra Optrel's nationale salgsorganisation. Kontakt din Optrel-forhandler for at få yderligere oplysninger herom. Der ydes kun garanti på materiale- og fabrikationsfejl. Hvis skaderne skyldes forkert brug, ikke tilladte indgreb eller ikke-bestemmelsesmæssig anvendelse bortfalder både garanti og producentansvar. Producentansvar og garanti bortfalder også, hvis der er anvendt uoriginale reservedele, der ikke forhandles af Optrel.

Forventet levetid

Svejsehjelmen har ingen udløbsdato. Produktet kan bruges, så længe der ikke optræder synlige eller usynlige skader eller funktionsfejl.

Anvendelse (Quick Start Guide)

1. Hovedstrop.Tilpas den øverste justerbare strop (s. 2) til hovedets størrelse. Tryk justerknappen (s. 2) ind, og drej den, indtil hovedstroppen ligger tæt ind mod hovedet uden at trykke.
2. Øjenafstand og hjelmens hældning. Indstil afstanden mellem svejseskærmen og øjnene ved at løsne låseskruerne (s. 2-3). Indstil de to sider ens, så de ikke sidder skævt. Spænd låseskruerne igen. Hjelmens hældning kan tilpasses ved at justere på drejeknappen (s. 4).
3. Beskyttelsesniveau. Skyggeniveauet kan ændres ved at dreje knappen fra skyggeniveau SL 8 til SL 12 i henhold til standard EN 379,
4. Slibetilstand. I « manual »Mode, kan beskyttelsesniveauet indstilles af intervalskyderen mellem niveau SL5 til SL9 og SL9 til SL13. Finjusteringen kan indstilles ved at dreje på potentiometerhåndtaget. I denne tilstand er svejseskærmen deaktiveret og forbliver lys. Når slibetilstanden er aktiveret, blinker LED'en (s. 4) rødt inde i hjelmen. Slibetilstanden deaktiveres ved at trykke på knappen til indstilling af beskyttelsesniveau igen. Efter 10 minutter deaktiveres slibetilstanden automatisk.
5. Følsomhed. Hjelmens følsomhed over for omgivelseslys indstilles ved hjælp af knappen til justering af følsomheden (s. 5). Grænsen ved "Super High"-området er standard følsomhedsindstilling. Ved at dreje på håndtaget, kan disse tilpasses. Maksimal lysfølsomhed kan findes i "Super High" området.
6. Sensorskyder. Sensorskyderen kan indstilles til to forskellige positioner. Afhængig af positionen reduceres (s. 5) eller øges (s. 5) vinklen til registrering af omgivelseslys, dvs. at svejseskærm reagerer kraftigere eller mindre kraftigt på lyskilder rundt omkring.
7. Åbningskontakt. Ved at dreje på knappen for åbningsforsinkelse (Delay) (s. 5) kan åbningsforsinkelsen indstilles fra mørkt til lyst. Indstillingen er trinløs fra mørkt til lyst mellem 0.05 til 1,0 s.

Rengøring

Svejseskærmen og svejseglasset skal rengøres regelmæssigt med en blød klud. Der må ikke anvendes stærke rengøringsmidler, opløsningsmidler, alkohol eller rengøringsmidler med slibemiddel. Ridsede eller ødelagte glas skal udskiftes.

Opbevaring

Svejsehjelmen skal opbevares ved stuetemperatur og lav luftfugtighed. Opbevaring af hjelmen i den originale indpakning, vil øge levetiden for batterierne.

Udskiftning af svejseglas (s. 6-7)

Tryk tappen ind for at løsne svejseglasset, der derefter kan fjernes. Sæt det nye svejseglas på den ene tap . Sæt også svejseglasset på den anden tap, så det sidder i spænd, og tryk det på plads. Der skal et vist tryk til for at sikre, at svejseglassets pakning opnår den ønskede effekt.

Udskiftning af batterier (s. 3)

Svejseskærmen er udstyret med udskiftelige litium-knapcellebatterier type CR2032. Hvis du anvender en svejsehjelm med frisklufforsyning, skal ansigtstætningen fjernes, før batterierne udskiftes. Batterierne skal udskiftes når LED på kassetten blinker grønt.

1. Fjern forsigtigt batteridækslet.
2. Fjern batterierne, og bortskaf dem iht. de gældende regler for denne type affald.
3. Isæt batterier af typen CR2032 som vist på billedet.
4. Sæt batteridækslet omhyggeligt på igen.

Hvis skyggekassetten ikke bliver mørk når svejsebuen tændes, tjek venligst batteri polariteten. For at tjekke om batterierne stadig har nok styrke, hold skyggekassetten mod et skarpt lys. Hvis den grønne LED blinker, er batterierne tome og skal udskiftes omgående. Hvis skyggekassetten ikke virker korrekt til trods for korrekt batteri udskiftning, skal den erklæres for uanvendelig og udskiftes.

Afmontering/montering af svejseskærmen (s. 6)

1. Træk knappen til indstilling af beskyttelsesniveauet ud.
2. Fjern forsigtigt batteridækslet.
3. Frigør låsefjederen til svejseskærmen som vist på billedet.
4. Vip forsigtigt svejseskærmen ud.
5. Frigør forsatsen som vist på billedet.
6. Træk forsatsen ud gennem udsparingen i hjelmen.
7. Drej forsatsen 90°, og skub den gennem hullet i hjelmen.
8. Fjerne / udskifte skygge patron.

Svejseskærmen monteres igen i omvendt rækkefølge.

Problemløsning

Svejseskærmen bliver ikke mørk
→ Tilpas følsomheden (s. 5).
→ Ændr sensorskyderens position (s. 5).
→ Rengør sensorerne eller svejseglasset.
→ Deaktiver slibetilstand (s. 4).
→ Kontrollér lystilførslen til sensoren.
→ Vælg manuel driftstilstand (s. 4-5).
→ Udskift batterierne (s. 3).
Beskyttelsesniveauet er for lyst
→ vælg et lavere skyggeniveau (s. 4-5)
Beskyttelsesniveauet er for mørkt
→ vælg et højere skyggeniveau (s. 4-5)
→ Rengør eller udskift dækslet til frontlinsen (s. 6-7)
Svejseskærmen flakker
→ Juster forsinker håndtaget (s. 4) ved svejsningsprocedure.
→ Udskift batterierne (s. 3).
Dårligt udsyn
→ Rengør svejseglasset eller filteret.
→ Tilpas beskyttelsesniveauet til svejsemetoden.
→ Sørg for kraftigere omgivelseslys.
Svejsehjelmen skrider
→ Indstil/tilspænd hovedstroppen igen (s. 2).

Specifikationer

(Ret til tekniske ændringer forbeholdes)

Beskyttelsesniveau	SL2.5 (lys tilstand) SL5 – SL 12 (mørk tilstand)
UV/IR-beskyttelse	Maksimal beskyttelse i lys og mørk tilstand
Skiftetid fra lys til mørk	100 µs (23 °C) 70 µs (55 °C)
Skiftetid fra mørk til lys	0.05 - 1.0s
Svejseskærmens dimensioner	90 x 110 x 7 mm
Synsfeltets dimensioner	50 x 100 mm
Strømforsyning	Solceller, 2 stk. LI-batterier 3 V udskiftelige (CR2032)
Vægt	482 g / 17,002 oz
Driftstemperatur	-10 °C til 70 °C
Opbevaringstemperatur	-20 °C til 80 °C
Klassificering iht. EN379	Optisk klasse = 1 Diffust lys = 1 Homogenitet = 1 Afhængighed af synsvinklen = 2
Godkendelser	CE, ANSI, EAC, compliance with CSA, KCS

Reservedele (s. 6-7)

-Hjelm ekskl. svejseskærm (5001.635)
-Svejseskærm inkl. forsats (5012.470)
-Svejseglas (5000.210)
-Reparation 2 (5003.501)
-Indvendigt beskyttelsesglas (5000.001)
-Reparation 1 (Potentiometerknap, Knap til indstilling, af følsomhed (sensitivity), Batteridæksel (5003.500)
-Hovedstrop med fastgørelsesdele (5003.250)
-Svedbånd (5004.073 / 5004.020)

Norsk

Sikkerhetsinstruks

Les bruksanvisningen før du tar i bruk hjelmen. Kontroller at beskyttelsesglasset er korrekt montert. Hvis feil ikke kan opprettes må ikke sveiseglasset benyttes.

Forsiktighetsregler & grenser for beskyttelse

Under sveisingen frigjøres det varme som kan føre til skader på øye og hud. Dette produktet gir beskyttelse for øyne og ansikt. Når hjelmen brukes er øynene beskyttet mot ultrafiolett og infrarød stråling uansett hvilket beskyttelsesnivå som er valgt. For å beskytte resten av kroppen må det i tillegg brukes egnede beskyttelsesklær. Partikler og substanser som frigjøres under sveisingen kan i noen tilfeller utløse allergiske reaksjoner hos personer med anlegg for dette. Materialer som kan komme i kontakt med hud, kan forårsake allergiskereaksjoner hos spesielt følsomme personer. Sveisehjelmen må bare brukes til sveising og sliping, og aldri til annen type bruk. Optrel fraskriver seg ethvert ansvar ved bruk av sveisehjelmen til andre formål eller hvis den ikke benyttes overensstemmelse med bruksanvisningen. Hjelmen er egnet for alle vanlige typer sveising **unntatt gass- og lasersveising**. *Ta hensyn til det anbefalte beskyttelsesnivået iht. EN169 som angitt på omslaget.*

Hvilemodus

Sveiseglasset har en automatisk utkoblingsfunksjon som forlenger levetiden. Hvis det ikke kommer lys på solcellene i en periode på ca 10 minutter og det er mindre enn 1 lux, slås kassetten automatisk av. For gjeninnkobling av glasset må solcellene utsettes for dagslys et øyeblikk. Hvis sveiseglasset ikke lenger kan aktiveres eller ikke formørkes ved tenning av sveiseflammen, må batteriene byttes ut.

Garanti & ansvar

Garantibestemmelsene finner du i instruksen fra den nasjonale distributøren for Optrel. Mer informasjon får du ved å henvende deg til din Optrel-forhandler. Garantien gjelder kun ved material- og fabrikasjonsfeil. Ved skader som forårsakes av feilbruk, ikke tillatte inngrep eller ved bruk som ikke er tiltenkt fra produsentens side, bortfaller garanti og ansvar. Garanti og ansvar bortfaller også hvis det brukes reservedeler som ikke forhandles av Optrel.

Forventet levetid

Sveisehjelmen har ingen utløpsdato. Produktet kan brukes så lenge det ikke oppstår noen synlige eller usynlige skader eller funksjonsfeil.

Bruk (se omslag)

1. **Hodebånd.** Tilpass det øvre justeringsbåndet (s. 2) til din hodestørrelse. Trykk inn justeringsknotten (2) og drei den til hodebåndet ligger fast inntil uten å trykke.
2. **Øyeavstand og hjelmvinkel.** Ved å løsne låseknappene (s. 2-3) kan man stille inn avstanden mellom glasset og øynene. Still inn begge sidene likt og sørg for at de ikke kommer i klem. Trekk deretter til låseknappene igjen. Hjelmvinkelen kan tilpasses med dreieknappen (s. 4).
3. **Beskyttelsesnivå.** Mørkhetsgraden kan justeres ved å dreie mørkhetshjulet fra DIN 8 til DIN 12 i henhold til standard EN 379,
4. **Slipemodus.** Ved å trykke på beskyttelsesnivåknappen (s. 4) settes sveiseglasset i slipemodus. I denne modusen er sveiseglasset deaktivert og forblir i lys tilstand. Aktivert slipemodus kjennetegnes ved en rød blinkende LED (s. 4) inne i hjelmen. Trykk en gang til på beskyttelsesnivåknappen for utkobling av slipemodusen. Etter 10 minutten blir slipemodusen automatisk tilbakestilt.
5. **Sensitivitet.** Med sensitivitetsknappen (s. 5) stilles omgivelseslyset inn. Grensen for "Super High"-området er innstillingen for standard følsomhet. Disse kan tilpasses ved å vri på bryteren. I "Super High"-området kan det oppnås en maksimal lysfølsomhet.
6. **Sensorbryter.** Sensorbryteren kan stilles på to ulike posisjoner. Avhengig av posisjonen reduseres (s. 5) eller økes (s. 5) vinkelen for registrering av omgivelseslyset, dvs. at sveiseglasset reagerer sterkere eller svakere på omliggende lyskilder.
7. **Åpningsbryter.** Åpningshjulet (Delay) (s. 5) gjør det mulig å velge en åpningsforsinkelse fra mørk til lys Hjulet muliggjør en trinnløs justering fra mørk til lys mellom 0,05 til 1,0 sek.

Rengjøring

Sveiseglasset og beskyttelsesglasset må rengjøres regelmessig med en myk klut. Det må ikke brukes sterke rengjøringsmidler, løsemidler, alkohol eller rengjøringsmidler med slipende stoffer. Linser med riper eller andre skader må skiftes ut.

Oppbevaring

Sveisehjelmen oppbevares tørt og i romtemperatur. Hvis hjelmen oppbevares i originalemballasjen, øker batterienes levetid.

Skifte ut beskyttelsesglass (s. 6-7)

En sideklips trykkes inn slik at beskyttelsesglasset kan løsnes og tas av. Nytt beskyttelsesglass henges i en sideclips. Legg beskyttelsesglasset nedover i spenn mot den andre sideclipsen og smekk det på plass. Dette håndgrepet krever noe trykk for at tetningen på beskyttelsesglasset skal oppnå ønsket virkning.

Skifte batterier (s. 3)

Sveiseglasset har utskiftbare litium-knappebatterier av typen CR2032. Hvis du bruker en sveisehjelm med lufttilkobling må du fjerne ansiktstetningen før du skifter ut batteriene. Batteriene må skiftes når lysdioden på kassetten blinker grønt.

1. Fjern batteridekselet forsiktig
2. Fjern batteriene og sørg for avfallsbehandling i tråd med nasjonale forskrifter for spesialavfall
3. Sett inn batterier av type CR2032 som vist
4. Monter batteridekselet omhyggelig igjen

Hvis filtertoningskassetten ikke blir mørkere når sveisebuen tennes, må du kontrollere om batteripolene vender riktig vei. For å kontrollere om batteriene har tilstrekkelig strøm holder du filtertoningskassetten mot en lys lampe. Hvis den grønne lysdioden blinker, er batteriene tomme og må skiftes umiddelbart. Hvis filtertoningskassetten ikke fungerer som den skal selv om batteriene er skiftet, må den erklæres ubrukelig og skiftes ut.

Montere/demontere sveiseglass (s. 6)

1. Trekk ut beskyttelsesnivåknappen
2. Fjern batteridekselet forsiktig
3. Løsne holdefjæren som vist
4. Vipp glasset forsiktig utover
5. Løsne satelitten som vist
6. Trekk satelitten ut gjennom hullet i hjelmen
7. Drei satelliten med 90° og skyv den hjennom hjelmåpningen
8. Fjern / bytt skyggen patron

Monteringen av sveiseglasset gjøres i omvendt rekkefølge.

Problemløsing

Sveiseglasset formørkes ikke
→ Juster sensitiviteten (s. 5)
→ Endre sensorbryterposisjonen (s. 5)
→ Rengjør sensorer eller beskyttelsesglass
→ Deaktiver slipemodus (s. 4)
→ Kontroll av lysstrømmen til sensoren
→ Velg manuell modus £ (s. 4-5)
→ Skift batterier (s. 3)

Beskyttelsesnivå for lyst
→ velg en høyere mørkhetsgrad (s. 4-5)

Beskyttelsesnivå for mørkt
→ velg en lavere mørkhetsgrad (s. 4-5)
→ Rengjøre eller skifte ut ytre dekkglass (s. 6-7)

Sveiseglasset blafrer
→ Juster posisjonen av forsinkelsesbryteren på sveiseprosedyren (s. 4).
→ Skift batterier (s. 3)

Dårlig sikt
→ Rengjør beskyttelsesglasset eller filteret
→ Tilpass beskyttelsesnivået etter sveisemetoden
→ Forsterk omgivelseslyset

Sveisehjelmen sklir
→ Juster/trekk til hodebåndet på nytt (s. 2)

Spesifikasjoner

(Med forbehold om tekniske endringer)

Beskyttelsesnivå	SL2.5 (lys tilstand) SL8 – SL12 (mørk tilstand)
UV/IR-beskyttelse	Maksimal beskyttelse i lys og mørk tilstand
Koblingstid fra lys til mørk	100µs (23°C / 73°F) 70µs (55°C / 131°F)
Koblingstid fra mørk til lys	0.05 -1.0 sek.
Dimensjoner sveiseglass	90 x 110 x 7mm / 3,55 x4,33 x 0,28"
Dimensjoner synsfelt	50 x 100mm / 1,97 x 3,94"
Spenningsforsyning	Solceller, 2 stk. Utskiftbare LI-batterier 3V (CR2032)
Vekt	482 g / 17,002 oz
Driftstemperatur	-10°C – 70°C / 14°F – 157°F
Oppbevaringstemperatur	-20°C – 80°C / -4°F – 176°F
Klassifisering iht. EN379	Optisk klasse = 1 Diffusert lys = 1 Homogenitet = 1 Blikkvinkelavhengighet = 2
Godkjenninger	CE, ANSI, EAC, compliance with CSA, KCS

Reservedeler (s. 6-7)

-Hjelm uten sveiseglass (5001.635)
-Sveiseglass inkl. satellitt (5012.470)
-Beskyttelsesglass (5000.210)
-Reparasjon 2 (5003.501)
-Indre beskyttelsesglass (5000.001)
-Reparasjon 1 (Potensiometerknapp, Sensitivitetsknapp, Batteridekseł) (5003.500)
-Hodebånd med festeanordninger (500.250)
-Svettebånd (5004.073 / 5004.020)

Polski

Wskazówki dotyczące bezpieczeństwa

Przed użyciem przyłbicy należy przeczytać niniejszą instrukcję obsługi. Sprawdzić prawidłowość montażu szybki ochronnej. Jeśli usunięcie usterek nie jest możliwe, nie należy dalej używać kasety z filtrem ochronnym.

Środki bezpieczeństwa & ograniczenia w zakresie ochrony

W trakcie procesu spawania wydziela się ciepło i promieniowanie, które mogą spowodować uszkodzenia oczu oraz zranienia skóry. Produkt ten zapewnia ochronę oczu oraz twarzy. Po założeniu przyłbicy, niezależnie od wybranego stopnia ochrony, oczy są zawsze chronione przed promieniowaniem ultrafioletowym oraz podczerwonym. W celu zabezpieczenia pozostałych części ciała należy dodatkowo nosić odpowiednią odzież ochronną. Cząsteczki i substancje, wydzielane podczas spawania, mogą w niektórych przypadkach spowodować alergiczną reakcję skóry u osób o takich skłonnościach. Wrażliwe osoby muszą być świadome, że materiały, z których wykonana jest przyłbica mogą spowodować alergiczne reakcje skóry. Przyłbica spawalnicza może być stosowana tylko do spawania oraz szlifowania, lecz nie do innych zastosowań. Firma Optrel nie ponosi odpowiedzialności za zastosowanie przyłbicy niezgodne z przeznaczeniem lub też nieprzestrzeganie wskazówek zawartych w instrukcji obsługi. Przyłbica jest przeznaczona do wszystkich konwencjonalnych metod spawania, **za wyjątkiem spawania** gazowego oraz laserowego. *Należy przestrzegać zaleceń dot. stopnia ochrony zgodnie z normą EN 169, zamieszczonych na okładce.*

Tryb czuwania

Kaseta z filtrem ochronnym wyposażona jest w funkcję automatycznego wyłączania, wydłużającą okres żywotności baterii. Jeśli w ciągu około 10 minut na kasetę pada mniej niż 1 lux światła, kaseta jest automatycznie wyłączana. W celu ponownego włączenia kasety ogniwa słoneczne należy wystawić na krótko na światło dzienne. Jeśli kaseta z filtrem ochronnym nie włączy się ponownie lub też w chwili zapłonu łuku elektrycznego nie nastąpi zaciemnienie, należy wymienić baterie.

Gwarancja & odpowiedzialność

Warunki gwarancyjne zawarte są w informacjach krajowej sieci handlowej firmy Optrel. W celu uzyskania dalszych informacji na ten temat należy skontaktować się z przedstawicielem handlowym firmy Optrel. Gwarancja udzielana jest wyłącznie na wady materiałowe oraz produkcyjne. Uszkodzenie w wyniku nieprawidłowego zastosowania, niedozwolonych modyfikacji lub nieprzewidzianego przez producenta sposobu użycia skutkuje wygaśnięciem gwarancji oraz wyklucza odpowiedzialność producenta. Prawo do roszczeń z tytułu gwarancji oraz odpowiedzialności producenta wygasa również w razie zastosowania części zamiennych innych, niż dostarczane przez firmę Optrel.

Oczekiwany okres trwałości

Kasku spawalniczego nie ma terminu przydatności do użycia. Produkt może być stosowany, dopóki nie pojawią się widoczne uszkodzenia lub wady.

Zastosowanie (Quick Start Guide)

1. **Taśma nagłowia.** Dopasować górną taśmę regulacyjną (s. 2) do wielkości głowy. Nacisnąć przycisk zapadki (s. 2) i obracać, dopóki taśma nagłowia nie będzie przylegać dokładnie, lecz bez ucisku.
2. **Odstęp od oczu i nachylenie przyłbicy.** Zwalniając przyciski blokady (s. 2-3), można ustawić odstęp kasety od oczu. Ustawić równocześnie obie strony i nie przekrzywiać. Następnie ponownie dokręcić przyciski blokady. Nachylenie przyłbicy można ustawić za pomocą pokrętła (s. 4).
3. **Stopień ochrony.** Poziom zaciemnienia można regulować, obracając pokrętłem w zakresie SL 8 – SL 12 zgodnie z normą EN 379.
4. Tryb **szlifowania.** Naciśnięcie przycisku stopnia ochrony (s. 4) powoduje przełączenie kasety z filtrem ochronnym na tryb szlifowania. W tym trybie kaseta jest wyłączona i pozostaje na poziomie jasnym. Włączony tryb szlifowania można rozpoznać po migającej na czerwono diodzie (s. 4) wewnątrz przyłbicy. W celu wyłączenia trybu szlifowania należy ponownie nacisnąć przycisk stopnia ochrony. Po upływie 10 minut tryb szlifowania zostanie zresetowany automatycznie.
5. **Czułość.** Za pomocą przycisku poziomu czułości (s. 5) można dostosować czułość na światło z otoczenia. Granica „Super High" jest ustawieniem domyślnym. Przekręcając pokrętło, wartości te można indywidualnie dostosować. W obszarze „Super High" można osiągnąć maksymalną czułość światła.
6. Suwak **detektora.** Suwak detektora można ustawić w dwóch różnych pozycjach. W zależności od ustawienia kąt rozpoznawania światła otoczenia zmniejsza się (s. 5) lub zwiększa (s. 5), tzn. kaseta reaguje w mniejszym lub większym stopniu na otaczające źródła światła.
7. **Przełącznik otwarcia.** Pokrętło opóźnienia (Delay) (s. 5) pozwala regulować opóźnienie przejścia od jasności do zaciemnienia. Pokrętło pozwala na płynną regulację od zaciemnienia do jasności w zakresie od 0,05 do 1,0 s.

Czyszczenie

Kasetę z filtrem ochronnym oraz szybkę ochronną należy regularnie czyścić za pomocą miękkiej ściereczki. Nie wolno stosować silnych środków czyszczących, rozpuszczalników, alkoholu lub też środków czyszczących z dodatkiem materiałów ściernych. Zarysowaną lub uszkodzoną szybkę ochronną należy wymienić.

Przechowywanie

Przyłbicę spawalniczą należy przechowywać w temperaturze pokojowej w niskiej wilgotności powietrza. Przechowywanie przyłbicy w oryginalnym opakowaniu wpływa na wydłużenie okresu przydatności eksploatacyjnej baterii.

Wymiana szybki ochronnej (s. 6-7)

W celu zwolnienia i wymiany szybki ochronnej należy nacisnąć zatrzask boczny. Zaczepić nową szybkę o zatrzask boczny. Założyć szybkę ochronną na drugi zatrzask boczny i zatrzasnąć. Czynność ta wymaga zastosowania nacisku, aby możliwe było osiągnięcie oczekiwanego działania uszczelki szybki ochronnej.

Wymiana baterii (s. 3)

Kaseta z filtrem ochronnym wyposażona jest w wymienne baterie litowe typu CR2032. Jeśli stosowana jest przyłbica spawalnicza z nawiewem, przed wymianą baterii konieczne jest wyjęcie uszczelki części twarzowej. Baterie należy wymienić, gdy wskaźnik LED na kasecie miga na zielono.

1. Ostrożnie zdjąć pokrywę baterii
2. Wyjąć baterie i zutylizować je zgodnie z obowiązującymi przepisami dotyczącymi odpadów specjalnych
3. Włożyć baterie typu CR2032 w sposób przedstawiony na rysunku
4. Ostrożnie założyć pokrywę baterii

Jeśli kaseta z filtrem ochronnym nie zaciemni się w chwili zapłonu łuku elektrycznego, należy sprawdzić ustawienie biegunów baterii. W celu sprawdzenia, czy baterie nadają się jeszcze do użytku, należy przystawić kasetę z filtrem ochronnym do mocnego źródła światła. Jeśli zielony wskaźnik LED miga, baterie są wyczerpane i należy je bezzwłocznie wymienić. Jeśli pomimo prawidłowego umieszczenia baterii kaseta z filtrem ochronnym nie działa poprawnie, należy ją uznać za nienadającą się do użytku i wymienić.

Montaż/demontaż kasety z filtrem ochronnym (s. 6)

1. Wyciągnąć przycisk stopnia ochrony
2. Ostrożnie zdjąć pokrywę baterii
3. Odblokować sprężynę mocującą kasetę w sposób przedstawiony na rysunku
4. Ostrożnie odchylić kasetę
5. Odblokować filtr Satellite w sposób przedstawiony na rysunku
6. Wyjąć filtr Satellite przez wycięcie w przyłbicy
7. Obrócić filtr Satellite o 90° i wsunąć przez otwór w przyłbicy
8. Usuń / wymienić kasetę cień

Zakładanie kasety z filtrem ochronnym odbywa się w odwrotny sposób.

Rozwiązywanie problemów

Kaseta z filtrem ochronnym nie włącza zaciemnienia

→ Dostosować czułość (s. 5)
→ Zmienić pozycję suwaka detektorów (s. 5)
→ Oczyścić detektory lub szybkę ochronną
→ Wyłączyć tryb szlifowania (s. 4)
→ Sprawdzić dostęp światła do detektora
→ Wybrać tryb ręczny (s. 4-5)
→ Wymienić baterie (s. 3)

Stopień ochrony zbyt jasny

→ wybierz wyższy poziom zaciemnienia (s. 4-5)

Stopień ochrony zbyt ciemny

→ wybierz niższy poziom zaciemnienia (s. 4-5)
→ wyczyść lub wymień przednią szybkę osłonową (s. 6-7)

Kaseta z filtrem ochronnym migocze

→ Należy wyregulować położenie przełącznika opóźniającego (s. 4) w odniesieniu do procedury spawania.
→ Wymienić baterie (s. 3)

Zła widoczność

→ Oczyścić szybkę ochronną lub filtr
→ Dopasować stopień ochrony do procedury spawania
→ Zwiększyć intensywność światła w otoczeniu

Przyłbica spawalnicza ślizga się

→ Ponownie dopasować/napiąć taśmę nagłowia (s. 2)

Specyfikacje

(Możliwość zmian technicznych zastrzeżona)

Stopień ochrony	SL2.5 (poziom jasny) SL8 – SL12 (poziom ciemny)
Ochrona UV/IR	Maksymalna ochrona na poziomie jasnym i ciemnym
Czas przełączania z poziomu jasnego na ciemny	100µs (23°C / 73°F) 70µs (55°C / 131°F)
Czas przełączania z poziomu ciemnego na jasny	0.05 - 1.0s
Wymiary kasety z filtrem ochronnym	90 x 110 x 7 mm / 3,55 x 4,33 x 0,28"
Wymiary pola widzenia	50 x 100 mm / 1,97 x 3,94"
Napięcie zasilania	Ogniwa słoneczne, 2 szt. Baterie litowe 3 V, wymienne (CR2032)
Ciężar	482 g / 17,002 oz
Temperatura robocza	-10°C – 70°C / 14°F – 157°F
Temperatura przechowywania	-20°C – 80°C / -4°F – 176°F
Klasyfikacja wg EN 379	Klasa optyczna = 1 Światło rozproszone = 1 Jednorodność = 1 Współczynnik kąta widzenia = 2
Atesty	CE, ANSI, EAC, compliance with CSA, KCS,

Części zamienne(s. 6-7)

-Przyłbica bez kasety (5001.635)
-Kaseta z filtrem ochronnym wraz z filtrem Satellite (5012.470)
-Szybka ochronna (5000.210)
-Naprawa 2 (5003.501)
-Szybka wewnętrzna (5000.001)
-Naprawa 1 (Przycisk potencjometru, Przycisk czułośc, Pokrywa baterii) (5003.500)
-Taśma nagłowia wraz z elementami mocującymi (5003.250)
-Potnik czołowy (5004.073 / 5004.020)

Čeština

Bezpečnostní pokyny

Předtím, než začnete kuklu používat, přečtěte si návod k použití. Zkontrolujte správnou montáž předního skla. Nelze-li závady odstranit, nesmí se kazeta s ochrannou clonou již používat.

Bezpečnostní opatření a omezení ochran

Při svařování dochází k uvolňování tepla a záření, které by mohlo způsobit poranění pokožky a poškození zraku. Tento výrobek chrání oči a obličej. Nosíte-li tuto kuklu, bez ohledu na volbu stupně ochrany máte oči vždy chráněné proti ultrafialovému a infračervenému záření. Zbytek těla musíte navíc chránit odpovídajícím ochranným oděvem. Částice a látky, které se při svařování uvolňují, mohou za určitých okolností u přísluš né náchylných osob vyvolat alergické kožní reakce. Materiály, které přicházejí do styku s pokožkou, mohou způsobovat lidem s citlivou kůží alergické reakce. Ochranná svářečská kukla se smí používat jen při svařování a broušení a nesmí se používat pro žádné jiné účely. Za použití svářečské kukly k jinému než li stanovenému účelu nebo za zanedbání návodu k použití nepřebírá firma Optrel žádnou odpovědnost. Tato kukla se hodí pro všechny běžné svařovací postupy, **s výjimkou svařování plamenem a laserového svařování**. *Řiďte se, prosím, doporučením pro volbu stupně ochrany podle normy EN169, uvedeném na obalu.*

Pohotovostní režim

Kazeta s ochrannou clonou je vybavena funkcí automatického vypínání, která prodlužuje životnost jejích baterií. Pokud na solární články po dobu cca 10 minut nedopadá světlo o intenzitě alespoň 1 lux, kazeta se automaticky vypne. K opětnému zapnutí kazety musí být solární články krátce vystaveny dennímu světlu. Kdyby se kazeta s ochrannou clonou už nedala aktivovat, nebo kdyby při zapálení svařovacího oblouku už neztemněla, musí se baterie vyměnit.

Záruka a odpovědnost

Seznamte se se záručními podmínkami ze směrnic místní prodejní organizace firmy Optrel. Pro další informace v tomto ohledu se, prosím, obracejte na příslušného prodejce firmy Optrel. Záruka se vztahuje jen na vady materiálu a na výrobní vady. V případě škod způsobených nepatřičným používáním, nedovolenými zásahy nebo použitím v rozporu se zamýšleným účelem záruka a odpovědnost odpadá. Záruka a odpovědnost odpadá i při použití jiných náhradních dílů než těch, které dodává firma Optrel.

Životnost:

Svařovací kukla má neomezenou dobu použitelnosti. Produkt lze používat tak dlouho, dokud se neobjeví viditelná nebo i neviditelná vada nebo funkční problém.

Použití (Quick Start Guide)

1. **Pásek na upevnění kukly.** Horní přestavitelný pásek (s. 2) nastavte podle velikosti své hlavy. Řehtačkový knoflík (s. 2) zatlačte dovnitř a otáčejte jím, dokud pásek na upevnění kukly dostatečně nepřiléhá, aniž by tlačil.
2. **Vzdálenost očí a sklon kukly.** Uvolněním aretačního knoflíku (s. 2-3) se nastavuje vzdálenost mezi kazetou a očima. Obě strany nastavte stejně, bez našikmení. Následně aretační knoflík opět utáhněte. Sklon kukly se přizpůsobuje otočným knoflíkem (s. 4).
3. **Stupeň tmavosti.** Stupeň tmavosti lze nastavit otáčením knoflíku v rozmezí 8-12 – podle normy EN 379
4. **Režim broušení.** Stisknutím voliče stupňů ochrany (s. 4) se kazeta s ochrannou clonou přestaví do režimu broušení. V tomto režimu se kazeta deaktivuje a zůstává světlá. Aktivování režimu broušení je indikováno červeně blikající kontrolkou LED (s. 4) uvnitř kukly. Zrušení režimu broušení dosáhnete opětovným stisknutím voliče stupňů ochrany. Po 10 minutách se režim broušení zruší automaticky.
5. Citlivost. Knoflíkem citlivosti (s. 5) se nastavuje citlivost na okolní světlo. Hranice supervysoké oblasti („Super High") představuje standardní nastavení citlivosti. Otáčením knoflíku potenciometru je lze dle potřeby upravit. V oblasti „Super High" lze dosáhnout maximální světelné citlivosti
6. **Posuvná clona čidla.** Posuvná clona čidla má dvě různé polohy. Mění se jí, zmenšuje (s. 5) nebo zvětšuje (s. 5), detekční úhel čidla na okolní světlo, tj. kazeta reaguje na okolní světelné zdroje citlivěji nebo méně citlivě.
7. **Přepínač zjasňovacího zpoždění.** Knoflík "Delay" (str. 5) umožňuje nastavit zpoždění při zesvětlování kazety. Tímto knoflíkem lze plynule nastavit zpoždění mezi 0,05 – 1 sekundou.

Čistění

Kazeta s ochrannou clonou a přední sklo se musí pravidelně čistit měkkým hadříkem. Nesmějí se používat žádné agresivní čisticí prostředky, rozpouštědla, líh ani čistidla s brusnými přísadami. Poškrábané nebo poškozené clony se musí vždy vyměnit.

Skladování

Ochranná svářečská kukla se má skladovat při pokojové teplotě a nízké vlhkosti vzduchu. Ukládání helmy v originálním balení prodlouží dobu životnosti baterií.

Výměna předního skla (s. 6-7)

Stlačením jedné z bočních spon dovnitř se přední sklo uvolní a lze je sejmout. Do jedné z bočních spon se pak nasadí nové přední sklo. To se pak ohne k druhé boční sponě, až sklo zaskočí. Při této manipulaci se musí trochu zatlačit, aby těsnění předního skla řádně působilo.

Výměna baterií (s. 3)

Kazeta s ochrannou clonou má vyměnitelné lithiové knoflíkové baterie, typ CR2032. Používáte-li ochrannou svářečskou kuklu s přívodem čerstvého vzduchu, musíte před výměnou baterií sejmout lícní těsnění. Jakmile kontrolka LED na kazetě začne blikat zeleně, baterie vyměňte.

1. Opatrně otevřete víko bateriového prostoru
2. Vyjměte baterie a podle místních předpisů pro zacházení se zvláštním odpadem je zlikvidujte
3. Vložte nové baterie, typ CR2032, podle obrázku
4. Pečlivě zavřete víko bateriového prostoru

Jestliže zastiňovací kazeta neztmavne v okamžiku, kdy se zapálí svařovací oblouk, zkontrolujte polaritu baterií. Chcete-li si ověřit, zda je baterie stále ještě dostatečně nabitá, přidržte zastiňovací kazetu k jasně svítící lampě. Jestliže zelená kontrolka LED bliká, baterie jsou vybité a ihned je vyměňte. Jestliže zastiňovací kazeta nepracuje správně i přes správnou výměnu baterií, považujte ji za nepoužitelnou a vyměňte ji.

Demontáž a montáž kazety s ochrannou clonou (s. 6)

1. Stáhněte volič stupňů ochrany
2. Opatrně otevřete víko bateriového prostoru
3. Přidržovací pružinu kazety odjistěte podle obrázku
4. Kazetu opatrně povyklopte ven
5. Odjistěte bočnice (satelity) podle obrázku
6. Bočnice (satelity) vytáhněte vybráním v kukle
7. Bočnice (satelity) natočte o 90° a protáhněte je otvorem v kukle
8. Kazetu s ochrannou clonou vyklopte ven

Montáž kazety s ochrannou clonou se provádí opačným postupem.

Řešení problémů

Kazeta s ochrannou clonou nezatmívá

→ přizpůsobte citlivost (s. 5)
→ pozměňte polohu posuvné clony čidla (s. 5)
→ vyčistěte čidla nebo přední sklo
→ deaktivujte režim broušení (s. 4)
→ zkontrolujte světelný tok dopadající na čidlo
→ zvolte ruční režim (s. 4-5)
→ vyměňte baterie (s. 3)

Stupeň ochrany příliš světlý

→ nastavte vyšší stupeň tmavosti (str. 4-5)

Stupeň ochrany příliš tmavý

→ nastavte nižší stupeň tmavosti (str. 4-5)
→ vyčistěte nebo vyměňte vnější ochrannou fólii (str. 6-7)

Kazeta s ochrannou clonou „bliká"

→ Upravte polohu zpožďovacího spínače podle postupu svařování (s. 4).
→ vyměňte baterie (s. 3)

Špatný výhled

→ vyčistěte přední sklo nebo filtr
→ stupeň ochrany přizpůsobte svařovacímu postupu
→ zvyšte intenzitu okolního světla

Ochranná svářečská kukla se smeká

→ přizpůsobte / utáhněte pásek na upevnění kukly (s. 2)

Specifikace

(technické změny vyhrazeny)

Stupeň ochrany	SL2.5 (světlý stav) SL8– SL12 (tmavý stav)
Ochrana UV/IR	Maximální ochrana ve světlém i tmavém stavu
Doba přepnutí ze světlé na tmavou	100 µs (23 °C / 73 °F) 70 µs (55 °C / 131 °F)
Doba přepnutí z tmavé na světlou	0.05 - 1.0ss
Rozměry kazety s ochrannou clonou	90 x 110 x 7 mm / 3,55 x4,33 x 0,28"
Rozměry zorného pole	50 x 100 mm / 1,97 x 3,94"
Napájecí napětí	Solární články, 2 ks Baterie LI, 3 V, vyměnitelné (CR2032)
Hmotnost	482 g / 17,002 oz
Provozní teplota	-10 °C– 70 °C / 14 °F– 157 °F
Skladovací teplota	-20 °C– 80 °C / -4 °F– 176 °F
Klasifikace podle normy EN379	Optická třída = 1 Rozptýlené světlo = 1 Homogenita = 1 Závislost zorného úhlu = 2
Certifikace	CE, ANSI, EAC, compliance with CSA, KCS

Náhradní díly (s. 6-7)

-Kukla bez kazety (5001.635)
-Kazeta s ochrannou clonou, včetně bočnic (satelitů) (5012.470)
-Přední sklo (5000.210)
-Oprava 2 (5003.501)
-Vnitřní ochranné sklo (5000.001)
-Oprava 1 (Knoflík potenciometru, Knoflík citlivosti, Víko bateriového prostoru) (5003.500)
-Pásek na upevnění kukly, se zapínáním (5003.250)
-Čelenka (potítko) (5004.073 / 5004.020)

РУССКИЙ

Инструкции по безопасности

Перед использованием системы прочтите данную инструкцию по эксплуатации. Убедитесь, что внешние защитные линзы правильно установлены. Нельзя продолжать сварку, если светофильтр не работает.

Меры предосторожности и ограничения по защите

Вследствие тепло- и светоизлучения в процессе сварки возможно поражение органов зрения и кожных покровов. Данное изделие обеспечивает защиту глаз и лица. При использовании щитка обеспечивается постоянная защита глаз от ультрафиолетового и инфракрасного излучения в процессе работы вне зависимости от установленной на нем степени затемнения. Для защиты других частей тела следует носить специальную защитную одежду. В некоторых случаях частицы и вещества, образующиеся в процессе сварки, и/или сам щиток сварщика могут вызывать аллергические реакции кожи у предрасположенных людей. Материал, который контактирует с кожей, может вызвать аллергическую реакцию у восприимчивых людей. Щиток сварщика подходит только для сварки и шлифовки, ни для каких других применений. В случае применения щитка сварщика не по назначению или несоблюдения данной инструкции по эксплуатации компания Optrel ответственности не несет. Щиток подходит для выполнения всех стандартных сварочных работ **за исключением лазерной сварки.** *Соблюдайте рекомендации по выбору уровня затемнения светофильтра в соответствии с EN169, приведенные на обложке.*

Режим ожидания

Светофильтр оснащен функцией автоматического выключения, за счет которой увеличивается срок его службы. Если в течение 10 минут на солнечные элементы не будет попадать свет, мощнее 1 Люкса, то светофильтр автоматически отключится. Для повторной активизации светофильтра необходимо подвергнуть фотоэлементы на короткое время воздействию дневного света. Если светофильтр не активизируется или не затемняется при зажигании сварочной дуги, необходимо заменить батарейки.

Срок службы

сварочная маска не имеет срока годности. Она может использоваться до тех пор, пока не возникнут скрытые или видимые повреждения.

Гарантия и ответственность

Пожалуйста, учитывайте условия гарантии, прописанные в директивах отдела продаж компании Optrel. Пожалуйста, обратитесь к вашему дилеру компании Optrel за дополнительной информацией по этому вопросу. Гарантия распространяется только на дефекты материалов и изготовления. Действие гарантии прекращается, если повреждение было вызвано использованием не по назначению, внесением изменений в конструкцию или использованием щитка иным, не предусмотренным изготовителем, способом. Действие гарантии прекращается также в случае использования запасных частей, приобретенных не в компании Optrel.

Использование

1. **Оголовье** Отрегулируйте верх оголовья (стр. 2) по размеру головы. Нажмите и поверните храповик (стр. 2), чтобы обеспечить плотное прилегание к голове, избегая при этом чрезмерного давления на голову.
2. **Расстояние до лица и угол наклона щитка** При ослаблении фиксаторов оголовья (стр. 2-3) возможна регулировка расстояния удаления щитка от лица. С обеих сторон расстояние должно быть одинаковым, не допускайте перекоса. После регулировки затяните фиксирующие ручки. Угол наклона щитка устанавливается с помощью вращающейся ручки (стр. 4).
3. **Режим шлифовки** Уровень затемнения Уровень затемнения светофильтра меняется поворотом регулировочной клавиши (Shade) от уровня 8 DIN до 12 DIN (в соответствии с стандартом EN 379 и ГОСТ Р 12.4.238-07)
4. **Светочувствительность** Используйте ручку (стр. 5) регулировки чувствительности сенсоров, чтобы настроить реагирование светофильтра на интенсивность окружающего света. Красная точка на шкале соответствует рекомендуемой установке чувствительности, подходящей для большинства случаев применения. В диапазоне «Супер Высокий» -«Super High» достигается максимальный уровень чувствительности.
5. **Панель сенсоров** Панель сенсоров может устанавливаться в двух различных положениях. В зависимости от положения панели угол восприятия сенсорами окружающего света уменьшается (стр. 5) или увеличивается (стр. 5), т. е. светофильтр больше или меньше реагирует на окружающие источники света.
6. **Переключатель скорости высветления** Регулировка обеспечивает плавную настройку перехода светофильтра из темного положения в светлое от 0,1 до 2,0 секунд, а также дополнительный режим «Сумеречный». Регулировка обеспечивает плавную настройку перехода светофильтра из темного положения в светлое от 0,05 до 1,0 секунд.
7. **Задержка высветления светофильтра.** Когда настройка «Задержки открывания (высветления)» установлена на максимуме достигается эффект плавного высветления (режим «Сумеречный»), который защищает глаза от продолжающегося яркого излучения сварочного шва, когда сварка прекращается. Однако, активировав этот режим, не используйте режимы сварки небольшими интервалами (например, сварка прихваток). Переключите данную настройку в минимальное положение.

Уход

Следует регулярно чистить светофильтр и внешнее защитное стекло мягкой тканью. Запрещается использовать концентрированные чистящие средства, растворители или спирт. Поцарапанные или поврежденные защитные стекла должны заменяться.

Хранение

Щиток сварщика должен храниться при комнатной температуре и низкой влажности воздуха. Хранение щитка в оригинальной упаковке продлит срок службы батареек.

Замена внешнего защитного стекла (стр. 6-7)

Нажмите на боковые фиксаторы, это освободит внешнее защитное стекло, которое затем можно снять. Установите новое внешнее защитное стекло в боковой фиксатор. Вдавите защитное стекло во второй фиксатор и защелкните. Это требует некоторого усилия, поскольку уплотнение на внешнем защитном стекле должно плотно прилегать.

Замена батареек (стр. 3)

Светофильтр имеет литиевые батарейки типа CR2032. Если вы используете щиток сварщика с блоком принудительной подачи воздуха, до замены батареек удалите окантовку (обтюрацию). Батарейки необходимо заменять, когда загорается светодиод зеленого цвета на светофильтре.

1. Осторожно снимите резиновую крышку гнезда батареек
2. Достаньте батарейки и утилизируйте их в соответствии национальными предписаниями для специального мусора
3. Установите батарейки типа CR2032 как показано на рисунке.
4. Осторожно закройте крышку гнезда батареек

Если светофильтр не затемняется при зажигании сварочной дуги, проверьте, пожалуйста, полярность батареек. Чтобы проверить, достаточно ли у батареек заряда, поднесите светофильтр к яркой лампе. Если загорается зеленый светодиод, заряд батареек израсходован и их необходимо немедленно заменить. Если светофильтр работает неправильно, несмотря на правильную установку батареек, он считается непригодным для эксплуатации и подлежит замене.

Монтаж/демонтаж светофильтра (стр. 6)

1. Снимите кнопку регулировки уровня затемнения.
2. Осторожно снимите крышку гнезда батареек.
3. Отсоедините удерживающие фильтр пружины как показано на рис.
4. Осторожно выньте фильтр из рамки.
5. Отсоедините от маски блок регулировки.
6. Поверните блок регулировки на 90° и вытащите его через отверстие в корпусе.
7. Достаньте светофильтр.

Светофильтр устанавливается в обратном порядке.

Устранение неисправностей

Светофильтр не затемняется

→ Настройте светочувствительность (стр. 5)
→ Проверьте положение панели сенсоров (стр. 5)
→ Очистите сенсоры или внешнее защитное стекло
→ Отключите режим зачистки (стр. 4)
→ Проверьте попадание света на сенсор
→ Установите ручной режим (стр. 4-5)
→ Замените батарейки (стр. 3)

Уровень затемнения слишком светлый

→ увеличьте уровень затемнения (стр.4-5)

Уровень затемнения слишком темный

→ уменьшите уровень затемнения (стр.4-5)
→ Почистите или замените защитные стекла внешнее и внутреннее (стр.6-7)

Светофильтр мигает

→ Измените положение переключателя скорости высветления (стр. 4)
→ Замените батарейки (стр. 3)

Плохая видимость через светофильтр

→ Очистите внешнее защитное стекло или светофильтр
→ Отрегулируйте уровень затемнения в соответствии с видом сварочных работ
→ Увеличьте окружающее освещение

Щиток спадает

→ Заново отрегулируйте оголовье (стр. 2)

Технические спецификации

(Оставляем за собой право на технические изменения)

Уровень защиты	SL2.5 (в светлом состоянии) SL8 – SL12 (в затемненном состоянии)
Защита от УФ- и ИК-излучения	Максимальная в светлом и затемненном состоянии
Время срабатывания	0,100 мс (23°C / 73°F) 0,70 мс (55°C / 131°F)
Время высветления	Положение fast = 0,05 – 1,0 с
Размер светофильтра	90 x 110 x 7 мм / 3.55 x4.33 x 0.28"
Область обзора	50 x 100 мм / 1.97 x 3.94"
Элементы питания	Фотоэлементы, 2 сменные литиевые батарейки 3В (CR2032)
Вес	482 г / 17.002 oz
Температура использования	от -10°C до + 70°C / 14°F – 157°F
Температура хранения	от -20°C до + 80°C / -4°F – 176°F
Классификация по EN379	Оптический класс = 1 Рассеянный свет = 1 Гомогенность = 1 Зависимость от угла = 2
Сертификация	CE, ANSI, EAC, compliance with CSA, KCS

Запасные части (стр. 6-7)

-Маска без светофильтра (5001.635)
-Светофильтр (5012.470)
-Внешнее защитное стекло (5000.210)
-Ремкомплект 2 (5003.501)
-Внутреннее защитное стекло (5000.001)
-Ремкомплект 1 (регулировочная ручка, ручка чувствительн., крышка батареек) (5003.500)
-Оголовье с пот. накладкой (5003.250)
-Пот. накладка (5004.073 / 5004.020)

中文

安全提示

开始使用面罩前请阅读本操作指南。检查是否正确安装外保护片。如果故障不能排除，不允许再使用防眩盒。

预防措施与保护限制

在焊接过程中释放出的热量和辐射可能会导致眼睛和皮肤损伤。本产品为眼睛和面部提供安全防护。只要佩戴面罩，不管选择哪种保护等级，都可以保护您的眼镜免受紫外线和红外线辐射的伤害。要保护其他身体部分，应另外穿戴相应的防护服。焊接过程释放的微粒和物质可能会对相应体质的人员造成皮肤过敏反应。材料接触到皮肤接触可能引起的易感者过敏反应。 焊接保护面罩只能在焊接和研磨时使用，不得用于其他用途。如果未将焊接保护面罩用于规定目的，或者使用时不遵守本操作指南，Optrel 概不承担任何责任。该面罩适用于除气焊和激光焊之外的所有常见焊接方法。请您注意封面上依据 EN169 的推荐保护等级。

休眠模式

防眩盒具有自动断路功能，提高了使用寿命。如果照射到防眩盒的光口口度持口大口 10 分口小于 1 Lux，防眩盒便会自口断路。要想重新接通防眩盒，必须让太阳能电池受到自然光线的短时间照射。 如果防眩盒无法再次激活或者在引燃焊弧时不再变暗，则必须更换电池。

保修与责任

保修条款请见 Optrel 本国销售组织的指示。详细信息请咨询 Optrel 经销商。 保修仅限于材料和制造缺陷。对于由于使用不当、非法更改或者用于非制造商规定用途而引起的损坏，概不提供保修，也不承担任何责任。如果使用非 Optrel 销售的其他备件，Optrel 同样不提供保修且不承担任何责任。

应用 (Quick Start Guide)

1. 头带把上部调节带 (页 2) 调整到符合您的头部尺寸。按下棘轮旋钮 (页 2) 并旋紧，直到头带绷紧但又无压迫感。
2. 面部距离和面罩倾斜度松开止动钮 (页 2-3) 调整防眩盒与眼睛之间的距离。两边同样调整，不要倾斜。然后重新扭紧止动钮。面罩倾斜度可以通过旋钮 (页 4) 调节。
3.保护等级：可以通过旋转旋钮（页 4-5）来精确调整保护级别。保护等级范围是 SL8 – SL12。
4. 研磨模式按压保护等级按钮 (页 4) 可以使防眩盒处于研磨模式。在该模式下，防眩盒未激活，而是处于明亮状态。被激活的研磨模式可从面罩内部闪烁的红色 LED (页 4) 指示灯上识别出来。要关闭研磨模式需要重新按压保护等级按钮。10 分钟后研磨模式会自动复位。
5. 灵敏度通过灵敏度按钮 (页 5) 可以设置对环境光线的灵敏度。 “Super High” 的分界处是标准的灵敏度设置。通过调整灵敏度旋钮，用户可以自己设置灵敏度。在 “Super High” 区域可以调整灵敏度至最大。
6. 传感器凋标传感器凋标可以置于两个不同位置。根据位置不同，环境光线的识别角度或减小 (页 5) 或增大 (页 5)，即防眩盒对周围光源的反应较强或较弱。
7. 孔径开关通过旋钮 (Delay) (页 5) 可以选择从暗到亮的孔径延迟时间。通过旋钮可以无限调整从暗到亮的延迟时间由 0.2 到 1.0 秒。

清洁

必须定期用柔软的保洁布清洁防眩盒与外保护片。不要使用口洗涤剂、溶剂、酒精或是带有研磨剂成分的洗涤剂。保护片发生刮伤或损坏时必须更换。

储藏

焊接保护面罩应在室温和低空气湿度的环境中储藏。将面罩存放在原包装中，可以延长电池的使用寿命。

更换外保护片 (页 6-7)

按入侧面夹子，以松开并取下外保护片。将新的外保护片挂入侧面夹子中 。将外保护片夹紧至第二个侧面夹子处并卡止。进行该操作时需要稍许按压，以便使外保护片上的密封圈发挥预期的作用。

更换电池 (页 3)

防眩盒配备可更换的、型号为 CR2032 的纽扣式锂电池。假如您使用的是一个带新鲜空气接口的焊接保护面罩，那么您必须在更换电池前拆下面部密封件。当防眩盒 上的 LED 灯闪烁绿光时，必须更换电池。

1. 小心地拆下电池盖
2. 拆下电池并按国家特殊垃圾规定进行废弃处理
3. 按图示装入 CR2032 型电池
4. 小心地装上电池盖

如果在引燃焊弧时，防眩盒未变暗，请检查电池极性是否正确。要检查电池是否有足够的电量，请将防眩盒贴近 发亮 的灯泡。如果绿色 LED 灯闪烁，则表示电池电量用尽，必须立即进行更换。如果正确更换电池后，防眩盒仍无法正常工作，便须判定其不可再使用，必须进行更换。

1. 拉出保护等级按钮
2. 小心地拆下电池盖
3. 如图所示解锁防眩盒扣紧弹簧
4. 小心地翻出防眩盒
5. 如图所示解锁调节器
6. 通过面罩的空隙拉出调节器
7. 将调节器转动 90°，通过面罩孔拉动
8. 删除/更换防眩盒

防眩盒的安装按照相反的顺序进行。

防眩盒不变暗
→ 调整灵敏度 (页 5)
→ 改变传感器凋标位置 (页 5)
→ 清洁传感器或外保护片
→ 退出研磨模式 (页 4)
→ 检查至传感器的光通量
→ 选择手动模式 (页 4-5)
→ 更换电池 (页 3)
保护等级太亮
→ 手动调高保护等级 或者内置有色护目镜片 (页 4-5)
保护等级太暗
→ 降低保护等级 (页 4-5)
→ 更新或清洁外保护片 (页 4-5)
防眩盒闪烁
→ 在焊接过程中调整延迟开关 (页 4)
→ 更换电池 (页 3)
能见度差
→ 清洁外保护片或光过滤器
→ 根据焊接方法调整保护等级
→ 提高环境光线亮度
焊接保护面罩滑动
→ 重新调整 / 拧紧头带 (页 2)

(保留技术更改权)

保护等级	SL2.5 (明亮状态) SL8 – SL12 (黑暗状态)
UV/IR 防护	明亮状态和黑暗状态下的最大防护
从亮到暗转换时间	100 µs (23 °C / 73 °F) 70 µs (55 °C / 131 °F)
从暗到亮转换时间	0.2 – 1.0 秒
防眩盒尺寸	90 x 110 x 7 mm / 3.55 x 4.33 x 0.28“
视野范围	50 x 100mm/1.97 x 3.94“
供电	太阳能电池，2 节 3 V 锂电池，可更换 (CR2032)
重量	482 g / 17.002 oz
工作温度	-10 °C – 70 °C / 14 °F – 157 °F
储藏温度	-20 °C – 80 °C / -4 °F – 176 °F
根据 EN379 分级	光学等级 = 1 散射光 = 1 均匀度 = 1 视角依赖性 = 2
许可	CE, ANSI, EAC, compliance with CSA, KCS,

备件 (页 6-7)

-面罩 (不带防眩盒) (5001.635)
-防眩盒，包括调节器 (5012.470)
-外保护片 (5000.210)
-维修组 2 (5003.501)
-维修组 1 (电位计按钮 灵敏度按钮电池盖) (5003.500)
-带紧固件的头带 (5003.250)
-前额焊带 (5004.073/5004.020)
-内保护片 (5000.001)

Magyar

Biztonsági tudnivalók

A sisak használatba vétele előtt olvassa el ezt a kezelési utasítást. Ellenőrizze az előtétüveg megfelelő felszerelését. Ha a hibák nem háríthatók el, akkor a szűrőkazetta nem használható tovább.

Óvintézkedések és a védettség korlátozása

A hegesztési folyamat során hő és sugárzás szabadul fel, amelynek következtében szem- és bőrsérülések alakulhatnak ki. Ez a termék a szemek és az arc számára nyújt védelmet. A sisak viselése a választott védőfokozattól függetlenül mindig védelmet nyújt az ultraibolya és infravörös sugárzással szemben. A test egyéb részeinek védelmére kiegészítésképpen megfelelő védőruházatot kell viselni. A hegesztési folyamat során felszabaduló részecskék és anyagok adott körülmények között arra hajlamos személyeknél allergiás bőrreakciókat válthatnak ki. Érzékeny személyeknél a bőrrel érintkező alkatrészek anyaga allergiás reakciót válthat ki. A hegesztő védősisakot csak hegesztéshez és csiszoláshoz szabad használni. A hegesztő sisak eredeti rendeltetéstől illetve a kezelési utasításban foglaltaktól eltérő használatáért a Optrel semmilyen felelősséget sem vállal. A sisak minden szokásos hegesztési eljáráshoz alkalmas, kivéve a gáz- és lézerhegesztést. *Vegye figyelembe a védőfokozatra vonatkozó EN169 szabvány szerinti ajánlást, amely a burkolaton található.*

Alvó üzemmód

A szűrőkazetta az elem élettartamát megnövelő automatikus kikapcsolási funkcióval rendelkezik. Ha a fényvédő kazettát érő fény kb. 10 percen keresztül 1 Lux értéknél kisebb, a kazetta automatikusan kikapcsol. Az újra bekapcsoláshoz rövid időre fényhatásnak kell kitenni a fényelemcellákat. Ha a szűrőkazetta nem aktiválható, vagy a hegesztőív begyújtásakor nem sötétül el, akkor ki kell cserélni az elemeket.

Garancia és szavatosság

A garanciafeltételek a Optrel nemzeti értékesítési szervezetének ajánlásában találhatók. Az erre vonatkozó további információkért forduljon a Optrel képviselőihez. A garancia csak anyag- és gyártási hibákra vonatkozik. A szakszerűtlen alkalmazás, a nem megengedett beavatkozások vagy a gyártó által megadottaktól eltérő célú használat esetén a garancia és a szavatosság érvényét veszti. Ugyancsak érvényét veszti a szavatosság és a garancia nem a Optrel által forgalmazott pótalkatrészek használata esetén.

Várható élettartam

A hegesztősisaknak nincs lejárati dátuma. A termék mindaddig használható, amíg nem lépnek fel nyilvánvaló vagy kívülről nem látható sérülések vagy működési zavarok.

Alkalmazás (Quick Start Guide)

1. **Fejpánt.** Állítsa be a felső állítható pántot (o. 2) fejméretének megfelelően. Nyomja be és forgassa addig a (o. 2) rögzítőgombot, amíg a fejpánt feszesen de nyomás nélkül felfekszik.
2. **A szemtávolság és a sisak lejtése.** A (o. 2-3) rögzítőgombok oldásával történik a kazetta és a szemek közötti távolság beállítása. Állítsa be egyformán minkét oldalt és ügyeljen arra, hogy ne akadjon be. Befejezésül húzza meg ismét az állítócsavarokat. A sisak lejtése a (o. 4) forgatógombbal állítható be.
3. **Védőfokozat.** Az árnyékolási szint a gomb elfordításával az EN 379-es szabvány szerinti SL 8 – SL 12 árnyékolási szintre módosítható.
4. **Alvó üzemmód.** A védőfokozat gombjának (o. 4) megnyomására a szűrőkazetta alvó üzemmódra kapcsol. Ebben az üzemmódban a kazetta deaktivált és világos (fényáteresztő) állapotban van. Az aktivált alvó üzemmód a sisak belsejében a villogó piros LED-ről (o. 4) ismerhető fel. Az alvó üzemmód a védőfokozat gombjának ismételt megnyomásával kapcsolható ki. 10 perc elteltével az alvó üzemmód automatikusan visszaáll.
5. **Érzékenység.** Az érzékenységszabályozó gombbal (o. 5) történik a környezeti fényre való érzékenység beállítása. A "Super High" zóna szélére esik az érzékenység standard beállítása. A gomb elfordításával ezt be lehet állítani az egyéni igényeknek megfelelően. A "Super High" zónában érhető el a maximális fényérzékenység.
6. **Érzékelőszabályozó.** Az érzékelőszabályozó két különböző pozícióba állítható. A pozíciótól függően a környezeti fény érzékelésének szöge csökken (o. 5) vagy nő (o. 5), azaz a kazetta jobban vagy kevésbé jól reagál a környező fényforrásokra.
7. **Nyitáskapcsoló.** A nyitó gomb (Delay) (5. o.) lehetővé teszi egy nyitási késleltetés kiválasztását a sötétségtől a fényig. A gomb 0,05 és 1,0 mp közötti folyamatos beállítást tesz lehetővé a sötétségtől a fényig.

Tisztítás

A szűrőkazettát és az előtétüveget puha ruhával rendszeresen tisztítani kell. Erős tisztítószer, oldószer, alkohol vagy csiszolóanyagot tartalmazó tisztítószer nem használható. A karcolódott vagy sérült védőfelületet ki kell cserélni.

Tárolás

A hegesztősisakot szobahőmérsékleten, alacsony páratartalom mellett kell tárolni. Ha eredeti csomagolásban tárolja a védősisakot, akkor megnövelheti az elemek élettartamát.

Az előtétüveg cseréje (o. 6-7)

A oldalsó kapocs benyomásával az előtétüveg kioldódik és levehető. Akassza be az új előtétüveget az egyik oldalsó kapocsba. Feszítse az előtétüveget a másik oldalsó kapocshoz és pattintsa be. Ehhez enyhe nyomásra van szükség, hogy az előtétüvegen levő tömítés kívánt hatása biztosított legyen.

Elemcsere (o. 3)

A szűrőkazetta cserélhető, CR2032 típusú lítium gombelemekkel rendelkezik. Frisslevegő-csatlakozós hegesztősisak esetében az elemek cseréje előtt el kell távolítani az arctömítő betétet. Az elemeket cserélje ki, ha a LED kijelző zöld színnel villog.

1. Óvatosan vegye le az elemtartó fedelét
2. Vegye ki és a veszélyes hulladékokra vonatkozó országos előírásoknak megfelelően ártalmatlanítsa az elemeket
3. Az ábrának megfelelően helyezze be a CR2032 típusú elemeket
4 Óvatosan tegye vissza az elemtartó fedelét

Ha az eszköz nem sötétedik el bekapcsoláskor, akkor ellenőrizze az elemek polaritását. Annak ellenőrzéséhez, hogy az elemek rendesen fel vannak-e töltve, tartsa az eszközt erős fény elé. Ha a zöld LED villog, akkor az elemek lemerültek, és azonnal ki kell cserélnie azokat. Ha az eszköz nem működik megfelelően az elemek cseréje után sem, akkor valószínűleg meghibásodott, és ki kell cserélni.

A szűrőkazetta ki- és beépítése (o. 6)

1. Húzza ki a védőfokozat gombját
2 Óvatosan vegye le az elemtartó fedelét
3 Az ábrának megfelelően reteszelje ki a kazetta tartórugóját
4. Óvatosan billentse ki a kazettát
5 Az ábrának megfelelően reteszelje ki a külső kezelőt
6. Húzza ki a külső kezelőt a sisak nyílásán keresztül
7. Fordítsa el 90°-kal a külső kezelőt és tolja át a sisak nyílásán
8. Vegye ki / cserélje ki a patront árnyékban

A szűrőkazetta beépítése fordított sorrendben történik.

Problémamegoldás

Nem sötétedik el a szűrőkazetta
→ Állítsa be az érzékenységet (o. 5)
→ Változtasson az érzékelőszabályozó helyzetén (o. 5)
→ Tisztítsa meg az érzékelőket vagy az előtétüveget
→ Deaktiválja az alvó üzemmódot (o. 5)
→ Ellenőrizze a fény útját az érzékelőhöz
→ Válasszon manuális üzemmódot (o. 4-5)
→ Cserélje ki az elemeket (o. 3)

Túl világos a védőfokozat
→ Válasszon magasabb árnyékolási szintet (4–5. o.).

Túl sötét a védőfokozat
→ Válasszon alacsonyabb árnyékolási szintet (4–5. o.).
→ Tisztítsa meg vagy cserélje ki az elülső fedőlencséket (6–7. o.).

Villog a szűrőkazetta
→ Késleltető kapcsoló (o. 4) helyzetének beállítása a hegesztésnél.
→ Cserélje ki az elemeket (o. 3)

Gyenge átláthatóság
→ Tisztítsa meg az előtétüveget vagy a szűrőt
→ Igazítsa hozzá a védőfokozatot a hegesztési eljáráshoz
→ Javítsa a környezet megvilágítását

Elcsúszik a sisak
→ Illessze újra illetve húzza meg a fejpántot (o. 2)

Specifikációk

(A műszaki változtatás joga fenntartva)

Védőfokozat	SL 2.5 (világos állapot) SL8 – SL12 (sötét állapot)
UV/IR védelem	Maximális védelem világos és sötét állapotban
Átkapcsolási idő világosról sötét állapotra	100µs (23°C / 73°F) 70µs (55°C / 131°F)
Átkapcsolási idő sötétről világos állapotra	0.05- 1.0s
A szűrőkazetta méretei	90 x 110 x 7mm / 3,55 x 4,33 x 0,28"
A látómező méretei	50 x 100mm / 1,97 x 3,94"
Feszültségellátás	Fényelem, 2 db Cserélhető 3V-os lítiumelemek (CR2032)
Súly	482 g / 17,002 oz
Üzemi hőmérséklet	-10°C – 70°C / 14°F – 157°F
Tárolási hőmérséklet	-20°C – 80°C / -4°F – 176°F
Besorolás az EN379 szabvány szerint	Optikai osztály = 1 Szórt fény = 1 Homogenitás = 1 Látószögfüggőség = 2
Jóváhagyások	CE, ANSI, EAC, compliance with CSA, KCS,

Pótalkatrészek (o. 6-7)

-Sisak kazetta nélkül (5001.635)
-Szűrőkazetta külső kezelővel (5012.470)
-Előtétüveg (5000.210)
-Javító készlet 2 (5003.501)
-Belső védőlap (5000.001)
-Javító készlet 1 (Potenciométergomb, Érzékenység gomb, Elemtartó fedél) (5003.500)
-Fejpánt rögzítőszerelvényekkel (5003.250)
-Nedvszívó homlokpánt (5004.073 / 5004.020)

Türkçe

Güvenlik Uyarıları

Kaskı kullanmadan önce kullanım kılavuzunu okuyunuz. Koruyucu levhanın doğru monte edildiğini kontrol ediniz. Arızaların giderilememesi durumunda yansıma koruma kaseti artık kullanılamaz.

Güvenlik Önlemleri & Güvenlik Sınırlaması

Kaynak işlemi sırasında, göz ve cilt rahatsızlıklarına yol açabilecek ısı ve ışınlar saçılmaktadır. Bu ürün gözler ve yüz için koruma sağlamaktadır. Kaskı taşıma esnasında gözleriniz güvenlik derecesi ayarından bağımsız olarak daima ultraviyole ve kızılötesi ışınlardan korunmaktadır. Vücudunuzun geriye kalan bölümlerinin korunması için ayrıca koruma giysilerinin kullanılması gerekmektedir. Kaynak işlemi sırasında saçılan parçacıklar ve maddeler, bazı kişilerde alerjik tepkilere neden olabilir. Cilt ile temas eden malzemeler cilt hassasiyeti olan kişilerde alerjik reaksiyonlara neden olabilir. Kaynakçı koruma kaskı sadece kaynak ve zımpara işlemleri için kullanılabilir, başka işlemler için kullanılamaz. Kaynakçı koruma kaskının amaca uygun olmayan bir biçimde ya da kullanım kılavuzuna uygun olmayan bir biçimde kullanılması durumlarında, Optrel sorumlu değildir. Kask, **gaz ve lazer kaynağı hariç**, bilinen tüm kaynak işlemleri için uygundur.
Lütfen zarf üzerindeki, EN169'a uygun güvenlik derecesi önerisini dikkate alınız.

Uyku modu

Yansıma koruma kaseti, kasetin pil ömrünü uzatan otomatik bir kapatma işlevine sahiptir. Kartuş üzerindeki ışık yoğunluğu yaklaşık 10 dakika süreyle 1 lüks değerinin altına düşerse, kartuş otomatik olarak kapanacaktır. Yeniden devreye girmesi için, kasetin kısaca gün ışığına tutulması gerekmektedir. Yansıma koruma kasetinin devreye girmemesi ya da kaynak çubuğu yanarken kararmaması durumunda, pilin yenilenmesi gerekmektedir.

Garanti & Mesuliyet

Garanti kapsamını, Optrel'nin ulusal satış organizasyonu yönetmeliğinden edinebilirsiniz. Buna ilişkin daha ayrıntılı bilgi için lütfen Optrel yetkilinizle görüşünüz. Garanti kapsamına sadece malzeme ve fabrikasyon hataları girmektedir. Kullanım hatalarına, yetkisiz müdahalelere ya da üretici tarafından ön görülmemiş kullanımlara dayalı arızalar garanti ve mesuliyet kapsamına girmemektedir. Aynı zamanda Optrel dışındaki yedek parçalarının kullanılması durumunda da garanti ve mesuliyet geçerli değildir.

Beklenen ömür

Kaskın son kullanma tarihi yoktur. Ürün, görünür ve görünmez hasar, veya arıza olmadığı sürece kullanılabilir.

Kullanım (Quick Start Guide)

1. **Kafa bandı.** Üst kısımda yer alan ayar bandını (s. 2) kafa boyunuza göre ayarlayınız. Kayış düğmesini (s. 2) içeriye doğru bastırınız ve kafa bandı baskı yaratmadan tam oturana kadar çeviriniz.
2. **Göz mesafesi ve kask eğimi.** Kilitleme düğmelerinin (s. 2-3) çözülmesiyle, gözler ile kaset arasındaki mesafe ayarlanır. Her iki tarafı da aynı şekilde ayarlayınız ve eğrilik oluşmamasına dikkat ediniz. Daha sonra kilitleme düğmelerini yeniden kilitleyiniz. Kask eğimi çevirme düğmesi (s. 4) ile ayarlanabilir.
3. **Koruma kademesi.** «Manuel» modda, koruma düzeyi aralık sürgüsü ile SL5 ila SL9 ve SL9 ila SL13 aralık düzeyi arasında ayarlanabilir. İnce ayar ayar potansiyometre düğmesini (s. 4-5) çevirerek yapılabilir. "Otomatik" modunda çevirme düğmesi (s. 4-5) "N" konumundayken güvenlik derecesi Norm EN 379'a uygundur. Düğmenin çevrilmesiyle otomatik olarak ayarlanan güvenlik derecesi kişisel isteğe göre bir güvenlik derecesi oranında yukarıya ya da aşağıya çekilebilir.
4. **Zımpara modu.** Koruma derecesi düğmesine (s. 4) basılarak yansıma koruma kaseti zımpara moduna geçirilir. Bu modda kaset devre dışı bırakılır ve aydınlık durumda kalır. Zımpara modunun etkinleştirilmiş olduğu, kaskın iç kısmında yanan kırmızı LED (s. 4) ışığından anlaşılır. Zımpara modunun kapatılması için, yeniden koruma derecesi düğmesine basınız. 10 dakika sonra zımpara modu otomatik olarak kapanır.
5. **Hassasiyet.** Hassasiyet düğmesi (s. 5) ile, çevresel ışık hassasiyeti ayarlanır. "Super High" alanının sınırı standart duyarlılık ayarıdır. Düğmeyi çevirerek, bunlar özelleştirilebilir. "Super High" alanında maksimum ışık duyarlılığı elde edilebilir.
6. **Sensör sürgüsü.** Sensör sürgüsü iki farklı konuma getirilebilir. Konuma göre çevresel ışığın algılanma açısı indirgenebilir (s. 5) ya da artırılabilir (s. 5), yani kaset çevresel ışık kaynaklarına daha güçlü ya da daha az tepki verir.
7. **Açma şalteri.** Açma düğmesi (Delay) (s. 5) koyudan açığa doğru açılma gecikmesininin seçilmesine izin verir. Düğme koyudan açığa doğru 0,05 ile 1,0 s arasında sonsuz ayara izin verir.

Temizleme

Yansıma koruma kaseti ve koruyucu levha düzenli olarak yumuşak bir bezle temizlenmelidir. Güçlü temizlik malzemeleri, çözeltiler, alkol ya da çizebilir madde içeren temizlik malzemeleri kullanılmamalıdır. Çizilmiş veya hasar görmüş lensler değiştirilmelidir.

Muhafaza etme

Kaynak kaskı oda sıcaklığında ve nem oranı düşük bir ortamda muhafaza edilmelidir. Kaskı orijinal ambalajında saklamak pillerin kullanma süresini uzatır.

Koruyucu levhanın değiştirilmesi (s. 6-7)

Bir yan klips içe doğru bastırılarak koruyucu levha çözülür ve çıkarılabilir. Bir yan klipse yeni bir koruyucu levhanın takılması. Koruyucu levhayı ikinci yan klipse doğru geriniz ve yerleştiriniz. Bu işlemde, koruyucu levhanın yalıtımının arzu edilen etkiyi gösterebilmesi için, biraz baskı uygulamak gerekmektedir.

Pilin değiştirilmesi (s. 3)

Yansıma koruma kasetinde değiştirilebilir Typ CR2032 lityum düğme piller vardır. Temiz hava bağlantılı bir koruma kaskı kullanmanız durumunda, pillerin değiştirilme işleminden önce yüz korumasını çıkartmanız gerekmektedir. Kartuşun üstündeki LED yeşil renkte yandığı zaman pillerin değiştirilmesi gerekir.

1. Pil kapağını özenle çıkarınız
2. Pilleri değiştiriniz ve özel çöpe ilişkin ulusal yasalara uygun bir biçimde atınız
3. Typ CR2032 pilleri resimde gösterildiği gibi takınız
4. Pil kapağını özenle monte ediniz

Kaynak arkı ateşlendiğinde kararma kartuşu kararma işlevini yapmazsa lütfen pil kutuplarını kontrol edin. Pillerde hala yeterli güç olup olmadığını kontrol etmek için kararma kartuşunu parlak bir lambaya karşı tutun. Yeşil LED yanarsa piller boştur ve hemen değiştirilmeleri gerekir. Piller doğru şekilde değiştirilmesine rağmen kararma kartuşu düzgün çalışmıyorsa kullanılamaz olduğu açıklanmalı ve değiştirilmelidir.

Yansıma koruma kasetinin sökülmesi/takılması (s. 6)

1. Güvenlik derecesi düğmesini çekiniz
2. Pil kapağını özenle çıkarınız
3. Kaseti tutan yayı resimde gösterildiği gibi çözünüz
4. Kaseti yavaşça dışarıya itiniz
5. Satelitleri resimde gösterildiği gibi çözünüz
6. Satelitler, kasktaki boşluktan çekiniz
7. Satelitleri 90° çevirip kask deliğinden itiniz
8. Kaldır / gölge kartuşu değiştirin

Yansıma koruma kasetinin takılması, çözme işleminin tersi uygulanarak gerçekleştirilir.

Sorun çözme

Yansıma koruma kaseti karartmıyor
→ Hassasiyeti uyumlu hale getiriniz (s. 5)
→ Sensör sürgü konumunu değiştiriniz (s. 5)
→ Sensörleri ya da koruyucu levhayı temizleyiniz
→ Zımpara modunu devre dışı bırakınız (s. 4)
→ Sensöre gelen ışık akışını kontrol ediniz
→ Manüel modu seçiniz (s. 4-5)
→ Pilleri değiştiriniz (s. 3)

Güvenlik derecesi fazla aydınlık
→ daha yüksek tonlama seviyesi seçin (s. 4-5)

Güvenlik derecesi fazla karanlık
→ daha düşük tonlama seviyesi seçin (s. 4-5)
→ Ön kapak lenslerini temizleyin veya değiştirin (s. 6-7)

Yansıma koruma kaseti sallanıyor
→ Kaynak prosedüründe gecikme anahtarı (s. 4) konumunu ayarlayın.
→ Pilleri değiştiriniz (s. 3)

Bulanık görüntü
→ Koruyucu levhayı ya da filtreyi temizleyiniz
→ Güvenlik derecesini kaynak işlemine göre ayarlayınız
→ Çevresel ışığı yükseltiniz

Kaynak kaskı kayıyor
→ Kafa bandını yeniden ayarlayınız / sıkınız (s. 2)

Spesifikasyonlar

(teknik değişikliklerden sakınınız)

Güvenlik derecesi	SL2.5 (aydınlık durumu) SL8 – SL12 (karanlık durumu)
UV/IR koruma	Aydınlık ve karanlık durumda azami koruma
Aydınlıktan karanlığa değiştirme süresi	100µs (23°C / 73°F) 70µs (55°C / 131°F)
Karanlıktan aydınlığa değiştirme süresi	0.05 - 1.0sile
Yansıma koruma kasetinin ölçümleri	90 x 110 x 7mm / 3,55 x4,33 x 0,28"
Görüş alanı ölçümleri	50 x 100mm / 1,97 x 3,94"
Gerilim sağlama	Solar hücreler, 2 adet LI piller 3V değiştirilebilir (CR2032)
Ağırlık	482 g / 17,002 oz
Çalışma ısısı	-10°C – 70°C / 14°F – 157°F
Muhafaza ısısı	-20°C – 80°C / -4°F – 176°F
EN379'a göre sınıflandırma	Optik sınıf = 1 Serpme ışık = 1 Homojenlik = 1 Bakış açısına bağlılık = 2
Belgeler	CE, ANSI, EAC, compliance with CSA, KCS

Yedek parçalar (s. 6-7)

-Kask kasetsiz (5001.635)
-Satelitli yansıma koruma kaseti (5012.470)
-Koruma levhası (5000.210)
-Tamir seti 2 (5003.501)
-İç koruma levhası (5000.001)
-Tamir seti 1 (Potansiyometre düğmesi, Sensitivity Düğmesi, Pil kapağı) (5003.500)
-Sabitleştirici armatürlü kafa bandı (5003.250)
-Alın ter bandı (5004.073 / 5004.020)

本語

安全に関する説明

ヘルメットをご使用になられる前に、取扱説明書をお読みください。アタッチメント ガラスが正しく取り付けられていることを確認してください。不具合を解消できない場合には、防眩カセットを引き続き使用することはできません。

ご注意いただきたいこと & 安全上の制限

溶接作業では、目および皮膚の負傷の原因となる熱と光線が放出されます。本製品は、目と顔を保護するためのものです。どの保護等級のものをお選びいただいても、ヘルメットの着用により目を常に紫外線および赤外線から保護します。身体の他の部分を保護するために、適切な保護服も着用する必要があります。溶接作業において放出される微粒子および物質は、条件と体質により皮膚にアレルギー反応を発症させる原因となることがあります。材料は、皮膚との接触に影響を受けやすい人にアレルギー反応を引き起こす可能性がありますています。 溶接作業員保護ヘルメットは、溶接作業および研磨作業のための着用のみが認められ、その他の用途に使用することはできません。溶接作業員ヘルメットを規定の用途以外に使用したり、あるいは取扱説明書の記載内容を守らずに使用した場合には、Optrel は一切の責任を負いません。このヘルメットは、ガス溶接およびレーザー溶接を除くあらゆる一般的な溶接方法に適したものです。表紙に記載されている EN169 による推奨保護等級をご確認ください

スリープ モード

防眩カセットは、電池の寿命を延ばすための自動スイッチ オフ機能を備えています。光が約 10 分の間、1 ルクス未満で太陽電池に当たらない場合には、カートリッジは自動的にオフになります。カセットを再度スイッチ オンにするには、ソーラー セルを短時間日光に当てる必要があります。 防眩カセットが再作動できない場合あるいは溶接アークの点火時に暗くならない場合には、電池を交換する必要があります。

保証 & 法的責任

保証規定については、各国における Optrel の販売組織の指定内容をご確認ください。この件についての詳細は、Optrel ディーラーにお問い合わせください。 保証は、材料欠陥もしくは製造欠陥に限り適用されます。誤用、製品に許可されていない作業が行われたことあるいは製造者が想定していない用途に使用したことが原因で発生した損傷に対しては保証は適用されず、弊社が法的責任を問われることもありません。Optrel が供給する以外の交換部品が使用された場合にも、同様に保証は失効し弊社が法的責任を問われることはありません。

使用法 (Quick Start Guide)

1. **ヘッド バンド** 上側の調節バンド（2 ページ）をご自分の頭のサイズに合わせてください。ラチェット ボタン（2 ページ）を押し込んで回し、ヘッド バンドがぴったりとしかし圧迫感を感じることなく頭にかかるようにします。
2. **目との距離およびヘルメットの傾き** ロック ボタン（2-3 ページ）を緩めて、カセットと目との距離を調節します。両側を均等に調節し、傾きのないようにします。続いてロック ボタンを再度締め付けます。ヘルメットの傾きは、回転ボタン（4 ページ）で調節しま
3. **遮光度** 遮光度は、つまみを回して調整することができます。調整できる遮光度の範囲は、規格EN 379に準拠したSL 8～SL 12 す
4. **感度** 感度ボタン（5 ページ）により、周囲照明感度を調整します。「スーパーハイ」領域の境界は、標準感度設定となっています。ノブを回すことで、これらをカスタマイズすることができます。「スーパーハイ」の領域で最大光感度を達成することができます。
5. **センサー スライダ**ーセンサー スライダーは、2 つの異なる位置にすることができます。スライダーの位置により、周囲照明検知のための角度を狭めたり（5 ページ）あるいは広くしたり（5 ページ）することができます、つまりカセットは周囲の光源により強くあるいはより弱く反応します。
6. **開口スイッチ** 開口スイッチ（Delay）（5 ページ）により、カセットが暗い状態から明るい状態に変化する速度を選択することができます。通过旋钮可以无限调整从暗到亮的延迟时间由 0.1 到 2.0 秒， 并具有额外的“暮光功能“。
7. **ディレイスイッチ** 開放つまみ（Delay）により、明るくなるまでの戻り速度を調整することがで きます。このつまみでは、明るくなるまでの速度を 0.2 ～1.0 秒の間で無段階に調整することができます。

清掃

防眩カセットおよびアタッチメント ガラスは、定期的に柔らかい布で清掃してください。

強力洗剤、溶剤、アルコールもしくは研磨剤を含有する洗浄剤は使用しないでください。

傷のみったレンズや損傷したレンズは交換しなければなりません。

保管

溶接ヘルメットは、室温の湿度の低い場所で保管してください。ヘルメットを純正のパッケージで保管すると、バッテリー寿命が長くなります。

アタッチメント ガラスの交換（6-7 ページ）

サイド クリップを押し込むと、アタッチメント ガラスが緩んで取り外すことができるようになります。新しいアタッチメント ガラスをサイド クリップにかけます。アタッチメント ガラスを 2 番目のサイド クリップへと向けて張り、ロックします。この操作は、アタッチメント ガラスのシールが所期の効果を発揮するように少し力を入れて行います。

電池の交換（3 ページ）

防眩カセットは、交換可能な CR2032 タイプのリチウム ボタン電池を使用します。溶接ヘルメットにフレッシュ エア接続を取り付けて使用する場合には、電池の交換の前にフェイス シールを取り外す必要があります。カートリッジ の LED が緑色で点滅したら、バッテリーを交換してください。

1. 電池カバーを慎重に取り外します。
2. 電池を取り出し、特殊廃棄別に関する各国の規定 に従って処分します。
3. CR2032 タイプの電池を図に示したように取り付けます。
4. 電池カバーを慎重に取り付けます。

溶接アークが発生しても、シェード カートリッジが暗くならない場合は、バッテリーの極性を確認してください。バッテリーに十分パワーが残っているか確認するには、シェード カートリッジを明るい 電灯に照らしてみてください。緑色の LED が点滅したら、バッテリーが不足していますので、すぐに交換してください。バッテリーを交換してもシェード カートリッジが正常に作動しなかった場合は、使用不能あるいは交換を申し出てください。

防眩カセットの脱着（6 ページ）

1. 保護等級ボタンを引き出します。
2. 電池カバーを慎重に取り外します。
3. カセット支持スプリングを図に示したようにロック解除します。
4. カセットを慎重に取り外します。
5. サテライトを図に示したようにロック解除します。
6. サテライトをヘルメットの切り欠き部から引き出します。
7. サテライトを 90°回し、押してヘルメットの穴を通します。
8. 取り外し/シェードカートリッジを交換。

防眩カセットの取付けは、逆の手順で行います。

トラブルシューティング

防眩カセットが暗くならない

→ 感度を適切に調整します（5 ページ）
→ センサー スライダー位置を変更します（5 ページ）
→ センサーまたはアタッチメント ガラスを清掃します
→ 研磨モードを非作動にします（4-5 ページ）
→ センサーへの光の当たりぐあいを点検します
→ 手動モードを選択します (4-5 ページ)
→ 電池を交換します (3 ページ)

保護等級が明るすぎる

→ 遮光度を高く設定してください（4～5ページ目参照）。

保護等級が暗すぎる

→ 遮光度を低く設定してください（4～5ページ目参照）。
→ フロントカバーレンズを清掃、または交換してください（6～7ページ目参照）。

防眩カセットがちらつく

→溶接手順で遅動スイッチの位置を調整します。(4 ページ)
→ 電池を交換します(3 ページ)

視界がよくない

→ アタッチメント ガラスまたはフィルターを清掃します
→ 保護等級を溶接方法に適合したものにします
→ 周囲の照明を明るくします

溶接ヘルメットが滑る

→ ヘッド バンドを調節しなおします/締めなおします(2 ページ)

テクニカル データ

（技術的変更が加えられる場合があります）

保護等級	SL 2.5（明るい場所） SL 8 – SL 12（暗い場所）
紫外線/赤外線保護	明るい場所および暗い場所での最大保護
明から暗への切り換わり時間	100µs（23°C/73°F） 70µs（55°C/131°F）
暗から明への切り換わり時間	0.1 – 1.0 秒。
防眩カセットの寸法	90 x 110 x 7 mm / 3.55 x 4.33 x 0.28“
視野	50 x 100mm/1.97 x 3.94“
電源供給	ソーラー セル（2 個） 交換可能 3V リチウム電池（CR2032）
重量	482 g / 17.002 oz
使用温度	-10 °C – 70 °C / 14 °F – 157 °F
保管温度	-20 °C – 80 °C / -4 °F – 176 °F
EN379 による等級	光学等級 = 1 散光 = 1 均質性 = 1 視角依存性 =2
承認	CE, ANSI, EAC, compliance with CSA, KCS

交換部品（6-7 ページ）

-ヘルメットカセットなし (5001.635)
-防眩カセット（サテライトを含む） (5012.470)
-アタッチメント ガラス (5000.210)
-修理は 2 セット (5003.501)
-内側保護ガラス (5000.001)
-修理は 1 セット (ポテンショメーター ボタン感度ボタン電池カバー) (5003.500)
-固定具付きヘッド バンド (5003.250)
-正面溶接バンド (5004.073/5004.020)

Ελληνικά:

Υποδείξεις ασφαλείας

Διαβάστε τις οδηγίες χειρισμού, προτού χρησιμοποιήσετε το κράνος. Ελέγξτε τη σωστή συναρμολόγηση του εξωτερικού τζαμιού. Όταν τα σφάλματα δεν μπορούν να διορθωθούν, δεν επιτρέπεται να χρησιμοποιηθεί πλέον η κασέτα αντιεκτυφλωτικής προστασίας.

Μέτρα προφύλαξης & Περιορισμός προστασίας

Κατά τη διαδικασία της συγκόλλησης ελευθερώνεται θερμότητα και ακτινοβολία, που μπορούν να οδηγήσουν σε τραυματισμούς των ματιών και του δέρματος. Αυτό το προϊόν προσφέρει προστασία για τα μάτια και το πρόσωπο. Ταμάτια σας προστατεύονται με τη χρήση του κράνους ανεξάρτητα από την επιλογή της βαθμίδας προστασίας πάντοτε από την υπεριώδη και υπέρυθρη ακτινοβολία. Για την προστασία του υπολοίπου σώματος πρέπει να φοράτε πρόσθετη κατάλληλη προστατευτική ενδυμασία. Σωματίδια και ουσίες, που ελευθερώνονται με τη διαδικασία της συγκόλλησης, υπό ορισμένες προϋποθέσεις μπορούν να προκαλέσουν σε άτομα με αντίστοιχη προδιάθεση αλλεργικές αντιδράσεις του δέρματος. Υλικά που έρχονται σε επαφή με το δέρμα μπορεί να προκαλέσει αλλεργικές αντιδράσεις σε ευπαθή άτομα. Το προστατευτικό κράνος συγκολλητή επιτρέπεται να χρησιμοποιηθεί μόνο γιατη συγκόλληση και λείανση και όχι για άλλες εφαρμογές. Σε περίπτωση που χρησιμοποιηθεί το κράνος συγκολλητών μη ενδεδειγμένα ή αγνοώντας τις οδηγίες χειρισμού, δεν αναλαμβάνει η εταιρεία Optrel καμία ευθύνη. Το κράνος είναι κατάλληλο για όλες τις συνηθισμένες μεθόδους συγκόλλησης, **με εξαίρεση τη συγκόλληση αερίου και λέιζερ.** *Προσέξτε παρακαλώ τη σύσταση των βαθμίδων προστασίας σύμφωνα με το πρότυπο EN169 στο εξώφυλλο.*

Λειτουργία ύπνου

Η κασέτα αντιεκτυφλωτικής προστασίας διαθέτει μια αυτόματη λειτουργία απενεργοποίησης, η οποία αυξάνει τη διάρκεια ζωής της μπαταρίας. Εάν στα ηλιακά κύτταρα δεν πέφτει φώς τουλάχιστον 1 Lux και για συνεχόμενη περίοδο 10 λεπτών της ώρας περίπου, τότε η κεφαλή (φυσίγγιο) σβήνε αυτόματα. Για την επαναλειτουργία της κασέτας πρέπει να εκτεθούν τα ηλιακά στοιχεία σύντομα στο φως της ημέρας. Εάν η κασέτα αντιεκτυφλωτικής προστασίας δεν μπορεί πλέον να ενεργοποιηθεί κατά την έναυση του τόξου ηλεκτροσυγκόλλησης δεν σκουραίνει πλέον, πρέπει να αντικατασταθούν οι μπαταρίες.

Εγγύηση & Ευθύνη

Τους όρους εγγύησης θα τους βρείτε στις υποδείξεις της εθνικής οργάνωσης πώλησης της Optrel. Για περαιτέρω σχετικές πληροφορίες απευθείτε παρακαλώ στον αντιπρόσωπο της Optrel. Εγγύηση παρέχεται μόνο για σφάλματα υλικού και σφάλματα κατασκευής. Σε περίπτωση ζημιάς λόγω ακατάλληλης χρήσης, ανεπίρεπτης επέμβασης ή από χρήση μη προβλεπόμενη από τον κατασκευαστή εκπίπτει η εγγύηση και η ευθύνη. Επίσης εκπίπτει η ευθύνη και η εγγύηση, όταν χρησιμοποιηθούν ανταλλακτικά διαφορετικά από αυτά που διαθέτει η Optrel.

Αναμενόμενη διάρκεια ζωής

Το κράνος συγκόλλησης δεν έχει ημερομηνία λήξης. Το προϊόν μπορεί να χρησιμοποιείται, εφόσον δεν παρουσιάζει εμφανείς ή αθέατες βλάβες ή δυσλειτουργίες.

Χρήση (βλέπε εξώφυλλο)

1. **Ταινία της κεφαλής.** Ταιριάστε την επάνω ρυθμιζόμενη ταινία (σ 2) στο μέγεθος της κεφαλής σας. Σπρώξτε μέσα το κουμπί της καστάνιας (σ 2) και στρέψτε το, ώστε η ταινία της κεφαλής να ακουμπά καλά, αλλά χωρίς πίεση.
2. Πατώντας το κουμπί των βαθμίδων προστασίας (σ 4) τίθεται η κασέτα αντιεκτυφλωτικής προστασίας στον τρόπο λειτουργίας τροχίσματος. Σε αυτό τον τρόπο λειτουργίας είναι η κασέτα απενεργοποιημένη και παραμένει στη φωτεινή κατάσταση. Ο ενεργοποιημένος τρόπος λειτουργίας τροχίσματος αναγνωρίζεται με την κόκ κινη αναβοσβήνουσα φωτοδίοδο (LED) (σ 4) στο εσωτερικό του κράνους. Για την απενεργοποίηση του τρόπου λειτουργίας τροχίσματος πατήστε ξανά το κουμπί των βαθμίδων προστασίας. Μετά 10 λεπτά ακυρώνεται αυτόματα το τρόπος λειτουργίας τροχίσματος.
3. **Βαθμίδα προστασίας** Το επίπεδο σκίασης μπορεί να αλλάξει με την περιστροφή του επιλογέα από το επίπεδο σκίασης SL 8 στο SL 12 σύμφωνα με το πρότυπο EN 379.
4. **Τρόπος λειτουργίας τροχίσματος.** Πατώντας το κουμπί των βαθμίδων προστασίας (σ 4) τίθεται η κασέτα αντιεκτυφλωτικής προστασίας στον τρόπο λειτουργίας τροχίσματος. Σε αυτό τον τρόπο λειτουργίας είναι η κασέτα απενεργοποιημένη και παραμένει στη φωτεινή κατάσταση. Ο ενεργοποιημένος τρόπος λειτουργίας τροχίσματος αναγνωρίζεται με την κόκκινη αναβοσβήνουσα φωτοδίοδο (LED) (σ 4) στο εσωτερικό του κράνους. Για την απενεργοποίηση του τρόπου λειτουργίας τροχίσματος πατήστε ξανά το κουμπί των βαθμίδων προστασίας. Μετά 10 λεπτά ακυρώνεται αυτόματα το τρόπος λειτουργίας τροχίσματος.
5. **Ευαισθησία.** Με το κουμπί ευαισθησίας (σ 5) ρυθμίζεται η ευαισθησία του περιβάλλοντος. Το περίγραμμα της περιοχής «Super High» είναι το προκαθορισμένο επίπεδο ευαισθησίας (στο φως). Με την περιστροφή του κουμπιού, αυτό μπορεί να προσαρμοστεί αναλόγως. Στην περιοχή «Super High» μπορεί να επιτευχθεί η μέγιστη ευαισθησία στο φως.
6. **Σύρτης αισθητήρων.** Ο σύρτης των αισθητήρων μπορεί να τεθεί σε δύο διαφορετικές θέσεις. Ανάλογα με τη θέση μειώνεται η γωνία για την αναγνώριση του φωτός του περιβάλλοντος (σ 5) ή αυξάνεται (σ 5), δηλ. η κασέτα αντιδρά ισχυρότερα ή λιγότερο ισχυρά στις γύρω ευρισκόμενες φωτεινές πηγές.
7. **Διακόπτης ανοίγματος.** Ο επιλογέας ανοίγματος (Delay)(σελ. 5) επιτρέπει να επιλέξτε την λειτουργία καθυστέρησης ανοίγματος από το σκοτάδι στο φως Ο επιλογέας επιτρέπει την απεριόριστη προσαρμογή από σκοτεινό σε φωτεινό μεταξύ 0,05 και 1,0 δευτερολέπτου.

Καθαρισμός

Η κασέτα αντιεκτυφλωτικής προστασίας και το εξωτερικό τζάμι πρέπει να καθαρίζονται τακτικήμε ένα μαλακό πανί. Δεν επιτρέπεται να χρησιμοποιηθούν ισχυρά υλικά καθαρισμού, διαλύτες, αλκοόλη ή καθαριστικά με συστατικά σάπωνα. Οι φακοί που φέρουν αμυχές ή έχουν υποστεί ζημία πρέπει να αντικαθίστανται.

Αποθήκευση

Το κράνος συγκολλητών πρέπει να αποθηκεύεται σε θερμοκρασία χώρου και χαμηλή υγρασία αέρα. Η φύλαξη του κράνους στην αρχική συσκευασία αυξάνει τη διάρκεια ζωής των μπαταριών.

Αντικατάσταση του εξωτερικού τζαμιού (σ 6-7)

Πιέστε το ένα πλευρικό κλιπ προς ταμέσα, έτσι ελευθερώνεται το εξωτερικό τζάμι και μπορεί να αφαιρεθεί. Περάστε το νέο εξωτερικό τζάμι σ' ένα πλευρικό κλιπ. Σφίξτε το εξωτερικό τζάμι γύρω από το δεύτερο πλευρικό κλιπ και ασφαλίστε το. Αυτή η ενέργεια χρειάζεται λίγη πίεση, για να έχει η στεγανοποίηση πάνω στο εξωτερικό τζάμι το επιθυμητό αποτέλεσμα.

Αντικατάσταση των μπαταριών (σ 3)

Η κασέτα αντιεκτυφλωτικής προστασίας διαθέτει αντικαθιστούμενες κομβιόσχημες μπαταρίες λιθίου του τύπου CR2032. Σε περίπτωση που χρησιμοποιείτε ένα κράνος συγκολλητών με σύνδεση καθαρού αέρα, πρέπει πριν την αντικατάσταση των μπαταριών να αφαιρέσετε τη στεγανοποίηση του προσώπου. Απαιτείται αντικατάσταση των μπαταριών, όταν η ενδεικτική λυχνία LED της κασέτας αναβοσβήνει πράσινο.

1. Απομακρύνετε προσεκτικά το καπάκι των μπαταριών
2. Αφαιρέστε τις μπαταρίες και αποσύρετέ τις σύμφωνα με τους εθνικούς κανονισμούς για τα ειδικά απορρίμματα
3. Τοποθετήστε μπαταρίες του τύπου CR2032, όπως φαίνεται στην εικόνα
4. Συναρμολογήστε προσεκτικά το καπάκι των μπαταριών

Εάν δεν επιτυγχάνεται σκούρυνση της κασέτας σκίασης κατά την ανάφλεξη του τόξου συγκόλλησης, παρακαλούμε ελέγξτε την πολικότητα των μπαταριών. Για να ελέγξετε εάν οι μπαταρίες παραμένουν επαρκώς φορτισμένες, κρατήστε την κασέτα σκίασης μπροστά σε μια φωτεινή λυχνία. Εάν το πράσινο LED αναβοσβήνει, οι μπαταρίες έχουν εκφορτιστεί και απαιτείται αντικατάστασή τους αμέσως. Εάν η κασέτα σκίασης δεν λειτουργεί σωστά παρά την αντικατάσταση των μπαταριών, απαιτείται ο χαρακτηρισμός της ως άχρηστη και απαιτείται αντικατάσταση.

Αφαίρεση/τοποθέτηση της κασέτας αντιεκτυφλωτικής προστασίας (σ 6)

1. Τραβήξτε έξω το κουμπί των βαθμίδων προστασίας
2. Απομακρύνετε προσεκτικά το καπάκι των μπαταριών
3. Απασφαλίστε το ελατήριο συγκράτησης της κασέτας, όπως φαίνεται στην εικόνα
4. Ανατρέψτε προς τα έξω προσεκτικά την κασέτα
5. Απασφαλίστε τους δορυφόρους, όπως φαίνεται στην εικόνα
6. Τραβήξτε έξω τους δορυφόρους μέσα από την εγκοπή στο κράνος
7. Γυρίστε τους δορυφόρους κατά 90° και σπρώξτε τους μέσα από την οπή του κράνους
8. Αφαιρέστε / αντικαταστήστε την κασέτα σκιά

Η τοποθέτηση της κασέτας αντιεκτυφλωτικής προστασίας πραγματοποιείται με την αντίθετη σειρά.

Λύση προβλημάτων

Η κασέτα αντιεκτυφλωτικής προστασίας δε σκουραίνει

→ Προσαρμόστε την ευαισθησία (σ 5)
→ Αλλάξτε τη θέση του σύρτη των αισθητήρων (σ 5)
→ Καθαρίστε τους αισθητήρες ή το εξωτερικό τζάμι
→ Απενεργοποιήστε τον τρόπο λειτουργίας τροχίσματος (σ 4)
→ Ελέγξτε τη φωτεινή ροή προς τον αισθητήρα
→ Επιλέξτε το χειροκίνητο τρόπο λειτουργίας (σ 4-5)
→ Αντικαταστήστε τις μπαταρίες (σ 3)

Βαθμίδα προστασίας πολύ φωτεινή

→ επιλέξτε ένα υψηλότερο επίπεδο σκίασης (σελ 4-5)

Βαθμίδα προστασίας πολύ σκούρα

→ επιλέξτε ένα χαμηλότερο επίπεδο σκίασης (σελ 4-5)
→ Καθαρίστε ή αντικαταστήστε τον φακό που καλύπτει το μπροστινό μέρος (σελ. 6-7)

Η κασέτα αντιεκτυφλωτικής προστασίας τρεμοσβήνει

→ Ρυθμίζοντας τον διακόπτη στη θέση «oft», θα καθυστερήσει η διαδικασία συγκόλλησης (σ 4)
→ Αντικαταστήστε τις μπαταρίες (σ 3)

Κακιά ορατότητα

→ Καθαρίστε το εξωτερικό τζάμι ή το φίλτρο
→ Προσαρμόστε τη βαθμίδα προστασίας στη μέθοδο συγκόλλησης
→ Αυξήστε το φως περιβάλλοντος

Το κράνος συγκολλητών γλιστρά

→ Προσαρμόστε / σφίξτε ξανά την ταινία της κεφαλής (σ 2)

Προδιαγραφές

(Με την επιφύλαξη τεχνικών αλλαγών)

Βαθμίδα προστασίας	SL 2.5 (φωτεινή κατάσταση) SL8 – SL12 (σκοτεινή κατάσταση)
Προστασία UV/IR	Μέγιστη προστασία σε φωτεινή και σκοτεινή κατάσταση
Χρόνος αλλαγής κατάστασης από φωτεινό σε σκοτεινό	100μs (23°C / 73°F) 70μs (55°C / 131°F)
Χρόνος αλλαγής κατάστασης από σκοτεινό σε φωτεινό	0.05 - 1.0s
Διαστάσεις της κασέτας αντιεκτυφλωτικής προστασίας	90 x 110 x 7mm / 3,55 x4,33 x 0,28"
Διαστάσεις πεδίου ορατότητας	50 x 100mm / 1,97 x 3,94"
Τροφοδοσία ρεύματος	Ηλιακά στοιχεία, 2 τεμ. Μπαταρίες λιθίου 3V αντικαθιστούμενες (CR2032)
Βάρος	482 g / 17,002 oz
Θερμοκρασία λειτουργίας	-10°C – 70°C / 14°F – 157°F
Θερμοκρασία αποθήκευσης	-20°C – 80°C / -4°F – 176°F
Κατάταξη κατά EN379	Οπτική κατηγορία = 1 Σκεδαζόμενο φως = 1 Ομογένεια = 1 Εξάρτηση από την οπτική γωνία = 2
Πρότυπα	CE, ANSI, EAC, compliance with CSA, KCS

Ανταλλακτικά (σ 6-7)

-Κράνος χωρίς κασέτα (5001.635)
-Κασέτα αντιεκτυφλωτικής προστασίας μαζί με δορυφόρους (5012.470)
-εξωτερικό τζάμι (5000.210)
-κιτ επισκευής 2 (5003.501)
-Εσωτερικό τζάμι προστασίας (5000.001)
-κιτ επισκευής 1 (Κουμπί ποτενσιόμετρου, Κουμπί ευαισθησίας, Καπάκι των μπαταριών (5003.500)
-Ταινία κεφαλής με εξαρτήματα στερέωσης (5003.250)
-Ταινία μετώπου για απορρόφηση του ιδρώτα (5004.073/5004.020)

БЪЛГАРСКИ

Указания за безопасност

Моля, прочетете инструкциите за работа, преди да използвате маската. Проверете дали предният прозрачен щит е монтиран правилно. Ако не е възможно да се отстранят грешките, трябва да спрете да използвате касетата.

Предпазни мерки и защитни ограничения

По време на заваряване се отделят топлина и пъчение, които могат да причинят увреждане на очите и кожата. Това изделие предлага защита за очите и лицето. Когато носите маската, очите ви са вибнагизащитени от ултравиолетови и инфрачервени излъчвания, независимо от нивото на затъмняване. За да осигурите защита на останалите части от тялото си, трябва да носите също и подходящо защитно облекло. При определени обстоятелства, отделяните при заваряването частици и вещества могат да предизвикат алергични кожни реакции при хора със съответното предразположение. Материалите, които влизат в контакт с кожата, могат да причинят алергични реакции при хора с чувствителна кожа. Защитната маска за заваряване трябва да се използва само за заваряване и шлайфане, но не и за други работи. Фирма Optrel не поема никаква отговорност, ако маската за заваряване се използва за цели, различни от предвидените, или ако не се спазват инструкциите за работа. Маската е подходяща за всички широко използвани техники на заваряване, **с изключение на лазерното заваряване.** *Моля, имайте предвид препоръчителното ниво на защита в съответствие с EN 169 върху капака.*

"Спящ" режим

Патронът има функция за автоматично изключване, което увеличава срока на експлоатация. Ако светлината пада върху catridge за период от около 10 минута по-малко от 1 Lux, тя автоматично се изключа. За да активирате отново касетата, тя трябва да бъде кратко излагане на дневна светлина. Ако сянка патрона не може да се активира или не потъмнява, когато дъгата се запалва, батериите трябва да се сменят.

Гаранция и отговорност

Моля, вижте инструкциите на националните търговски организации на фирма Optrel за гаранционните условия. За допълнителна информация в това отношение се обърнете към дилъра на Optrel във вашия район. Гаранция се дава само за дефекти на материалите и при производството. В случай на повреда поради неправилно използване, неразрешени намеси или използване не по предназначението, указано от производителя, гаранцията или отговорността губят валидност. По същия начин, отговорността и гаранцията губят валидност, ако се използват резервни части, различни от продаваните от Optrel.

Очакван живот на продукта

Заваряването каската не е изтекъл срок на годност. Продуктът може да се използва, докато се появят без видими или невидими увреждане или функционални проблеми.
живот на продукта

Как се използва (Quick Start Guide)

1. **Лента за глава.** Регулирайте горната регулираща се лента (стр. 2) според размера на главата си. Натиснете назъбеното колче (стр. 2) и го завъртете, докато лентата за глава прилегне здраво, но без да ви притиска.
2. **Разстояние от очите и ъгъл на маската.** Като освободите блокиращите колчета (стр. 2-3), можете да регулирате разстоянието между касетата и очите си. Регулирайте от двете страни, без да накланяте касетата. След това затегнете отново блокиращите колчета. Ъгълът на маската може да се регулира с въртящото се колче (стр. 4).
3. **Ниво на защита.** Чрез завъртане на бутона степента на потъмняване може да се регулира от 8 до 12 в съответствие със стандарт EN 379.
4. **Режим на шлайфане.** Натиснете колчето за нивото на защита (стр. 4), за да превключите касетата в режим на шлайфане. В този режим касетата е дезактивирана и остава в режим на пропускане на светлината. Активирането на режима на шлайфане се указва чрез червения мигащ светодиоден (LED) индикатор (стр. 4) отвътре на маската. За да деактивирате режима на шлайфане, натиснете отново колчето за ниво на защитата. След 10 минути режимът на шлайфане се изключва автоматично.
5. **Чувствителност.** С чувствителност колчето (стр 5) за околна светлина чувствителността е настроена. Граница с "Super High" е настройката по подразбиране. Чрез завъртане на ключа, това може да се персонализира. В "Super High" е постигната много висока чувствителност към светлина.
6 **Плъзгач за сензорите.** Плъзгачът за сензорите може да се настройва в две различни положения. В зависимост от положението, ъгълът на детекция на околната светлина се намалява (стр. 5) или увеличава (стр. 5), т.е. касетата реагира по-силно или по-слабо на околните източници на светлина
7. **Превключвател за отваряне.** Бутонът за отваряне (Delay) (стр. 5) позволява да изберете забавяне на отварянето при преминаване от тъмно към светло. Посредством бутона е възможно безстепенно настройване на времето за преминаване от тъмно към светло между 0,05 до 1,0 сек

Почистване

Касетата и предният прозрачен щит трябва да се почистват редовно с мека кърпа. Не трябва да се използват силни почистващи препарати, спирт или почистващи препарати с абразивно действие. Надраскание или повредени прозрачни щитове трябва да се подменят.

Съхранение

Маската за заваряване трябва да се съхранява на стайна температура и при ниска влажност. Съхранението на маската в оригиналната опаковка ще удължи експлоатационния живот на батериите.

Смяна на предния прозрачен щит (стр. 6-7)

Натиснете едната от страничните щипки, за да освободите предния прозрачен щит, и го извадете. Закрепете новия преден прозрачен щит щъм едната странична щипка. Дръпнете и завъртете предния прозрачен щит към втората странична щипка и го закачете на място. Това действие изисква известен натиск, за да се гарантира, уплътнението на предния прозрачен щит ще постигне желания ефект.

Подмяна на батериите (стр. 3)

Касетата е снабдена със сменяеми литиеви батерии тип "копче", CR2032. Ако използвате шлем за заваряване с връзка за подаване на свеж въздух, трябва да отстраните лицевото уплътнение, преди да смените батериите. Батериите трябва да се подменят, когато LED индикаторът на касетата започне да мига в зелено.

1. Свалете внимателно капака над батериите
2. Извадете батериите и ги изхвърлете в съответствие с националните нормативни разпоредби за специални отпадъци
3. Поставете батериите тип CR2032, както е показано
4. Внимателно поставете обратно капака над батериите

Ако касетата с филтъра за затъмняване не се затъмнява при запалване на заваръчната дъга, проверете поляритета на батериите. За да проверите, дали батериите не са се изтощили, задръжте касетата срещу ярка лампа. Ако зеленият LED индикатор започне да мига, батериите са изтощени и трябва да се подменят незабавно. Ако касетата за затъмняване не работи изправно, вътреки че батериите са подменени правилно, тя трябва да се бракува и да се подмени.

Демонтиране/монтиране на касетата (стр. 6)

1. Дръпнете копчето за нивото на защита
2. Внимателно свалете капака над батериите
3. Отблокирайте притискащата пружина на касетата, както е показано
4. Внимателно наклонете касетата и я извадете
5. Деблокирайте сателита, както е показано
6. Извадете щита Satellite през пролуката в маската
7. Завъртете щита Satellite на 90° и го вкарайте през отвора в маската
8. Премахване / замени сянка касета

Монтирането на касетата става в обратния ред.

Отстраняване на проблеми

Касетата не се затъмнява

→ Регулирайте чувствителността (стр. 5)
→ Сменете позицията на плъзгача за сензорите (стр. 5)
→ Почистете сензорите или предния прозрачен щит
→ Деактивирайте режима на шлайфане (стр. 4)
→ Проверете потока на светлината до сензора
→ Изберете ръчен режим (стр. 4-5)
→ Подменете батериите (стр. 3)

Прекалено светло ниво на защита

→ Изберете ене висока степен на защита (4-5)

Прекалено тъмно ниво на защита

→Изберете по-ниска степен на защита
→ Почистете или сменете лещата на визьора (стр. 6 – 7)

Блещукане на касетата

→ Сменете позицията на превключвателя за отваряне (стр. 4)
→ Подменете батериите (стр. 3)

Слаба видимост

→ Почистете предния прозрачен щит или касетата
→ Регулирайте нивото на защита според процедурата на заваряване
→ Усилете околната светлина

Маската за заваряване се плъзга

→ Регулирайте/затегнете лентата за глава (стр. 2)

Технически характеристики

(Запазваме си правото да извършваме технически промени)

Ниво на защита	SL2.5 (режим на светло) SL8 – SL12 (режим на затъмняване)
Защита от УВ/ИЧ лъчи	Максимална защита в режим на светло и на затъмняване
Време на превключване от светло на затъмняване	100µs (23°C / 73°F) 70µs (55°C / 131°F)
Време на превключване от затъмняване на светло	0.05 - 1.0 сек
Размери на касетата	90 x 110 x 7 мм / 3,55 x 4,33 x 0,28 инча
Размери на обзорното поле	50 x 100 мм / 1,97 x 3,94 инча
Захранване	Слънчеви елементи, 2 бр. литиеви батерии от 3 V, сменяеми (CR2032)
Тегло	482 г / 17,002 унции
Работна температура	-10°C – 70°C / 14°F – 157°F
Температура на съхранение	-20°C – 80°C / -4°F – 176°F
Класификация по EN 379	Оптичен клас = 1 Разсейване на светлината = 1 Хомогенност = 1 Зависимост от зрителния ъгъл = 2
Стандарти	CE, ANSI, EAC, compliance with CSA, KCS,

Резервни части (стр. 6-7)

-Маска без касета (5001.635)
-Касета, вкл. щит Satellite (5012.470)
-Преден прозрачен щит (5000.210)
-ремонтен комплект 2 (5003.501)
-Вътрешен прозрачен щит (5000.001)
-ремонтен комплект 1 (Копче на потенциометъра, Копче за чувствителността, Капак над батериите) (5003.500)
-Лента за глава със закопчалка (5003.250)
-Опорна попиваща лента (5004.073 / 5004.020)

SLOVENSKY

Bezpečnostné inštrukcie

Pred použitím prilby si prečítajte návod na obsluhu. Skontrolujte, či je predné sklo správne nasadené. Ak nie je možné odstrániť chyby, musíte prestať používať kazetu.

Predbežné bezpečnostné opatrenia a obmedzenia ochrany

Počas procesu zvárania sa uvoľňuje teplo a žiarenie, ktoré môžu poškodiť zrak a pokožku. Tento výrobok ponúka ochranu zraku a tváre. Ak nosíte túto prilbu, váš zrak je neustále chránený pred ultrafialovým a infračerveným žiarením bez ohľadu na úroveň stupňa ochrany. Na ochranu zvyšnej časti vášho tela musíte tiež nosiť vhodný ochranný odev. Za niektorých okolností môžu častice a substancie uvoľnené v procese zvárania vyvolať u niektorých osôb s touto predispozíciou alergické reakcie pokožky. Materiály, ktoré prichádzajú do styku s pokožkou, môžu u citlivých osôb spôsobiť alergické reakcie. Ochranná zváracia prilba sa smie používať len na zváranie, brúsenie a nie na iné druhy použitia. Spoločnosť Optrel neručí za spôsobené škody, ak sa zváracia prilba používa na iný účel, než je ten, na ktorý bola prilba určená alebo ak sa nedodrží návod na obsluhu. Prilba je vhodná pre všetky známe postupy zvárania s výnimkou zvárania laserom. *Na obálke nájdete odporúčanú úroveň ochrany podľa EN169.*

Pohotovostný režim

Kazeta má automatickú funkciu vypínania, ktorá predlžuje životnosť. Ak na solárne články nedopadá svetlo po dobu približne 10 minút menej ako 1 lux, kazeta sa automaticky vypne. Ak chcete kazetu opäť aktivovať, solárne články musia byť krátku dobu vystavené dennému svetlu. Ak sa filter zvárania nedá opäť aktivovať alebo nestmavne, ak sa zapáli zvárací oblúk, musí sa považovať za nefunkčný a vymeniť.

Záruka a zodpovednosť

Ustanovenia o záruke nájdete, prosím, v pokynoch národných organizácií predaja spoločnosti Optrel. Ďalšie informácie z tejto oblasti získate, prosím, u vášho predajcu spoločnosti Optrel. Záruka platí len na vady materiálu a výroby. V prípade poškodenia spôsobeného nesprávnym používaním, neoprávneným zásahom alebo použitím na účel, na ktorý nebol výrobcom tento výrobok určený, stráca záruka platnosť a spoločnosť Optrel za to nezodpovedá. Záruka neplatí a spoločnosť Optrel nie je zodpovedná aj v prípade, ak sa použijú iné náhradné diely než predáva spoločnosť Optrel.

Použitie (Quick Start Guide)

1. Hlavový popruh. Nastavte horný nastavovací popruh (s. 2) podľa veľkosti vašej hlavy. Stlačte gombík západkového mechanizmu (s. 2) a otáčajte ním dovtedy, kým nie je hlavový popruh pevne napnutý, ale tak, aby netlačil.
2. **Vzdialenosť od očí a uhol prilby.** Uvoľnením poistných gombíkov (s. 2-3) je možné nastavovať vzdialenosť medzi kazetou a očami. Obidve strany nastavte rovnako a nesklápajte ich. Potom znova dotiahnite poistné gombíky. Uhol prilby je možné nastaviť použitím otočného gombíka (s. 4).
3. **Úroveň ochrany.** Stupeň zatemnenia je možné meniť gombíkom od zatemnenia SL 8 až po zatemnenie SL 12 podľa normy STN EN 379.
4. **Režim brúsenia.** Stlačením gombíka úrovne ochrany (s. 4) prepnete kazetu do režimu brúsenia. V tomto režime sa kazeta deaktivuje a zostáva v režime osvetlenia. Aktivovaný režim brúsenia sa zobrazuje pomocou červenej blikajúcej LED (s. 4) vo vnútri prilby. Ak chcete režim brúsenia deaktivovať, stlačte gombík úrovne ochrany znova. Po 10 minútach sa režim brúsenia automaticky resetuje.
5. **Citlivosť.** Na nastavenie citlivosti voči okolitému svetlu použite gombík citlivosti (s. 5). Hranicou oblasti „Super High" je štandardné nastavenie citlivosti. Otáčaním gombíka je možné ich prispôsobiť. V oblasti „Super High" sa môže dosiahnuť maximálna svetelná citlivosť.
6. **Posúvač snímača.** Posúvač snímača je možné nastaviť do dvoch rozličných polôh. V závislosti od polohy sa zmenší (s. 5) alebo zväčší (s. 5) detekčný uhol okolitého svetla, napr. kazeta reaguje silnejšie alebo slabšie na okolité zdroje svetla.
7. **Spínač otvorenia.** Otváracie tlačidlo (s oneskorením, pozri str. 5) umožňuje zvoliť oneskorenie otvorenia pri prechode z tmavého do svetlého stavu. Tlačidlo umožňuje plynulé prispôsobenie prechodu z tmavého do svetlého stavu medzi 0,05 až 1,0 s.

Čistenie

Kazetu a predné sklo je nutné pravidelne čistiť použitím jemnej látky. Nepoužívajte žiadne silné alebo abrazívne čistiace prostriedky a alkohol. Poškriabané alebo poškodené sklo sa musí vymeniť.

Skladovanie

Zváracia prilba sa musí skladovať pri izbovej teplote a nízkej vlhkosti. Skladovanie prilby v pôvodnom obale predĺži životnosť batérií.

Výmena predného skla (s. 6-7)

Stlačením spony na jednej strane uvoľníte predné sklo a potom ho vyberte. Do spony na jednej strane nasaďte nové predné sklo. Predné sklo potiahnite do spony na druhej strane a upevnite ho na svoje miesto. Táto činnosť vyžaduje mierny tlak, aby za zabezpečil požadovaný účinok tesnenia predného skla.

Výmena batérií (s. 3)

Kazeta má vymeniteľné lítiové článkové batérie typu CR2032. Ak zváraciu prilbu používate s prípojkou čerstvého vzduchu, pred výmenou batérií musíte odobrať lícne tesnenie. Batérie je nutné vymeniť, ak LED na kazete bliká zelenou farbou.

1. Opatrne odoberte kryt batérie
2. Batérie vyberte a zlikvidujte ich v súlade s národnými predpismi o špeciálnom odpade
3. Vložte batérie typu CR2032 tak, ako je zobrazené
4. Opatrne opäť nasaďte kryt batérie

Ak tieniaca kazeta po zapálení zváracieho oblúka nestmavne, skontrolujte, prosím, polaritu batérie. Ak chcete skontrolovať, či sú batérie ešte dostatočne nabité, držte tieniacu kazetu oproti svietiacej lampe. Ak bliká zelená LED, batérie sú vybité a musia sa okamžite vymeniť. Ak tieniaca kazeta nefunguje správne aj v prípade správnej výmeny batérií, musí sa považovať za nefunkčnú a musí sa vymeniť.

Vybratie/nasadenie obal (s. 6)

1. Vytiahnite gombík úrovne ochrany
2. Opatrne odoberte kryt batérie
3. Uvoľnite pružinu uchytenia kazety tak, ako je zobrazené
4. Kazetu opatrne vyklopte
5. Uvoľnite satelit tak, ako je zobrazené
6. Satelit vytiahnite cez otvor v prilbe
7. Satelit otočte o 90° a pretlačte cez otvor v prilbe
8. Odobrať / vymeniť odtieň kazetu

Kazetu nasaďte v opačnom poradí.

Riešenie problémov

Kazeta sa nestmavuje
→ Nastavte citlivosť (s. 5)
→ Zmeňte polohu posúvača snímača (s. 5)
→ Vyčistite snímače alebo predné sklo
→ Deaktivujte režim brúsenia (s. 4)
→ Skontrolujte prúd svetla k snímaču
→ Zvoľte ručný režim (s. 4-5)
→ Vymeňte batérie (s. 3)

Úroveň ochrany príliš svetlá
→ zvoľte vyšší stupeň zatemnenia (str. 4-5)

Úroveň ochrany príliš tmavá
→ zvoľte nižší stupeň zatemnenia (str. 4-5)
→ Očistite alebo vymeňte predné krycie sklo (str. 6-7)

Kazeta bliká
→ Upravte pozíciu vypínača (s. 4) oneskorenia na postupe zvárania.
→ Vymeňte batérie (s. 3)

Slabý výhľad
→ Vyčistite predné sklo alebo kazetu
→ Podľa spôsobu zvárania nastavte úroveň ochrany
→ Zvýšte okolité osvetlenie

Zváracia prilba sa posúva
→ Nastavte alebo dotiahnite hlavový popruh (s. 2)

Špecifikácie

(Vyhradzujeme si právo vykonať technické zmeny)

Úroveň ochrany	SL 2.5 (režim osvetlenia) SL 8 – SL 12 (režim tmy)
Ochrana UV/IR	Maximálna ochrana v režimoch svetlo a tma
Doba prepnutia z režimu svetlo do režimu tma	100µs (23°C / 73°F) 70µs (55°C / 131°F)
Doba prepnutia z režimu tma do režimu svetlo	0.05 - 1.0s
Rozmery kazety	90 x 110 x 7 mm / 3,55 x 4,33 x 0,28"
Rozmery zorného poľa	50 x 100 mm / 1,97 x 3,94"
Elektrické napájanie	Solárne články, 2 ks Li batérie 3V vymeniteľné (CR2032)
Hmotnosť	482 g / 17,002 oz
Prevádzková teplota	-10°C – 70°C / 14°F – 157°F
Teplota skladovania	-20°C – 80°C / -4°F – 176°F
Klasifikácia podľa EN379	Optická trieda = 1 Rozptyl svetla = 1 Homogenita = 1 Závislosť zorného uhla = 1
Normy	CE, ANSI, EAC, compliance with CSA, KCS

Náhradné diely (s. 6-7)

-Prilba bez kazety (5001.635)
-Kazeta spolu s bočnicami (satelitmi) (5012.470)
-Predné sklo (5000.210)
-Opravná sada 2 (5003.501)
-Vnútorné ochranné sklo (5000.001)
-Opravná sada (Gombík potenciometra, Gombík citlivosti, Kryt batérie) (5003.500)
-Hlavový popruh so zapínaním (5003.250)
-Čelenka (potítko) (5004.073 / 5004.020)

SLOVENSKO

Varnostna navodila

Pred uporabo čelade preberite navodila za uporabo čelade. Preverite, če je čelna leča pravilno nameščena. Če napak ni možno popraviti, je treba prenehati z uporabo kasete.

Varnostni ukrepi in zaščitne omejitve

Med varjenjem se sproščata toplota in sevanje, ki lahko povzročita poškodbo oči in kože. Ta izdelek ščiti oči in obraz. Men nošenjem čelade so vaše oči že zaščitene pred ultravijoličastim in infrardečim sevanjem, ne glede na faktor zaščite. Za zaščito ostalih delov telesa nosite ustrezno zaščitno obleko. V nekaterih primerih lahko pri določenih osebah delci in med varjenjem sproščene substance povzročijo alergične kožne reakcije. Materiali, ki pridejo v stik s kožo, lahko pri občutljivih osebah povzročijo alergične reakcije.

Varnostna varilna čelada se se sme uporabljati le za varjenje in brušenje, ne pa za druga dela. Optrel ne jamči za uporabo varilne čelade v drugačne namene od predpisanih ter za neupoštevanje navodil za uporabo. Čelada je primerna za vse varilne postopke, razen zalasersko varjenje. *Prosimo, upoštevajte priporočeni nivo zaščite na pokrovu v skladu z EN169.*

Stanje pripravljenosti

Kaseta ima funkcijo samodejnega izklopa, ki poveča življenjsko dobo storitve. Če je jakost svetlobe na filtrskem vložku približno 10 minut manjša od 1 luksa, se filtrski vložek samodejno izklopi. Za ponovno aktiviranje kasete mora biti solarna celica za kratek čas izpostavljena dnevni svetlobi. Če varilnega filtra ne morete ponovno aktivirati, in ne ugasne, ko nastane varilni oblok, pomeni, da ne deluje in ga je treba zamenjati.

Jamstvo in odgovornost

Glede jamstva si oglejte navodila nacionalne prodajne organizacije Optrel. Za dodatne informacije se obrnite na vašega prodajalca opreme Optrel. Jamstvo velja le za material in napake pri izdelavi. V primeru poškodbe zaradi nepravilne uporabe, nepooblaščenega posega ali za uporabo, ki je proizvajalec ni predvidel, jamstvo in obveznosti prenehajo. Prav tako prenehajo veljati jamstvo in obveznosti, če se uporabljajo nadomestni deli, ki jih ni prodal Optrel.

rok uporabe

Rok uporabe varilne čelade je neomejen. Izdelček se lahko uporablja, dokler se ne pojavijo vidne ali nevidne poškodbe oziroma tako dolgo, dokler se na izdelku ne pojavijo funkcionalne težave.

Način uporabe(Quick Start Guide)

1. **Čelni trak.** Prilagodite zgornji čelni trak (s. 2) na velikost vaše glave. Pritisnite zobati gumb (s. 2) in ga obrnite dokler čelni trak varno ne sede, vendar brez stiskanja.
2. **Razdalja med očmi in kotom čelade.** S sprostitvijo zaklepnih gumbov (s. 2-3), je možno nastaviti razdaljo med kaseto in očmi. Namestite obe strani enako in ne nagibajte. Potem ponovno pričvrstite zaklepni gumb. Kot čelade je možno nastaviti sz vrtljivim preklopnikom (s. 4)
3. **Nivo zaščite.** Stopnjo zasenčenosti je mogoče spreminjati z vrtenjem gumba od stopnje SL 8 do SL 12 v skladu s standardom EN 379,
4. **Način brušenje.** Pritisnite gumb za nivo zaščite (s. 4) in preklopite kaseto v način brušenje. V tem načinu se kaseta deaktivira in ostane v svetlem načinu. Aktivirani način brušenje je označen z utripajočim rdečim LED (s. 4) v čeladi. Za dekativiranje načina brušenja pritisnite gumb za nivo zaščite. Po 10 minutah se način brušenje samodejno ponastavi.
5. **Občutljivost.** Za nastavitev občutljivosti osvetlitve okolja uporabite gumb za občutljivost (s. 5). Vrednost nastavitve "Super High" je privzeta nastavitev občutljivosti. Prilagodite jo lahko z obračanjem gumba. Območje "Super High" je območje zelo visoke svetlobne občutljivosti.
6. **Drsnik za občutljivost.** Drsnik za občutljivost lahko nastavite v dva položaja. Odvisno od položaja se zmanjša (s. 5) ali poveča (s. 5) kot detekcije osvetlitve okolice, t.j. kaseta reagira slabše na svetlobne vire.
7. **Začetno stikalo.** Gumb za odpiranje (zakasnitev) (str. 5) omogoča izbiro zakasnitve pri prehodu iz teme v svetlobo. Gumb omogoča brezstopenjsko prilagoditev pri prehodu iz teme v svetlobo med 0,05 do 1,0 sek.

Čiščenje

Kaseto in čelno lečo je treba redno čistiti z mehko krpo. Ni dovoljena uporaba močnih čistilnih sredstev, alkohola ali abrazivnih čistilnih sredstev. Opraskane in poškodovane leče je treba zamenjati.

Hramba

Varilno čelado je treba hraniti pri sobni temperaturi in na nizki vlažnosti. Hramba čelade v originalni embalaži poveča življenjsko dobo baterij.

Zamenjava čelne leče (s. 6-7)

Pritisnite na zaponko ter tako sprostite čelno lečo in jo odstranite. Namestite novo čelno lečo na eno stran v zaponko. Potegnite čelno lečo do druge zaponke in jo zapnite. To zahteva nekaj tlaka, da tako zagotovite tesnjenje tesnila na čelni leči.

Zamenjava baterij (s. 3)

Kaseta ima izmenljive litijeve baterije, tipa CR2032. Če uporabljate varilno čelado s povezavo na svež zrak, morate pred zamenjavo baterij najprej odstraniti čelno tesnilo. Baterije je treba zamenjati, ko LED na kaseti utripa v zeleni barvi.

1. Previdno odstranite pokrov baterij
2. Odstranite baterije in jih odložite skladno z nacionalnimi predpisi o posebnih odpadkih
3. Vstavite baterije tipa CR2032, kot je prikazuje
4. Previdno odstranite pokrov baterij

Če zaslon kasete ne potemni, ko se pojavi varilni oblok, preverite polarizacijo baterij. Da preverite ali imajo baterije zadostno moč, držite zaslon kasete na svetlobisvetilke. Če LED utripa v zeleni barvi, so baterije prazne in jih je treba takoj zamenjati. Če zaslon kasete ne deluje pravilno, kljub pravilno vstavljenim baterijam, je neuporaben in ga je treba zamenjati.

Odstranitev/namestitev kasete (s. 6)

1. Izvlecite gumb za nivo zaščite
2. Previdno odstranite pokrov baterij
3. Sprostite zadrževalno vzmet kasete, ko to prikazuje
4. Previdno nagnite kaseto
5. Odklenite satelit, kot to prikazuje
6. Izvlecite satelit skozi režo v čeladi
7. Satelit zavrtite za 90° in ga potisnite skozi odprtino v čeladi
8. Odobrať / vymeniť odtieň kazetu

Kaseto namestite v obratnem vrstnem redu.

Iskanje napak

Kaseta ne potemni
→ Nastavitev občutljivosti (s. 5)
→ Spremeni položaj drsnika senzorja (s. 5)
→ Očistite senzorje ali čelno lečo
→ Deaktiviranje načina brušenje (s. 4)
→ Preverite dostop svetlobe do senzorja
→ Izbira ročnega načina (s. 4-5)
→ Zamenjava baterij (s. 3)

Nivo zaščite je prevec svetel
→ izberite višjo raven zasenčenosti (str. 4–5)

Nivo zaščite je prevec temen
→ izberite nižjo raven zasenčenosti (str. 4–5)
→ očistite ali zamenjajte sprednjo pokrivno lečo (str. 6–7)

Motnje na kaseti
→ Položaj stikala zakasnitve (s. 4) prilagodite glede na vrsto varilnega procesa.
→ Zamenjava baterij (s. 3)

Slaba vidljivost
→ Očistite čelno lečo ali kaseto
→ Prilagodite nivo zaščite na varilni postopek
→ Pojavečajte svetlobo okolice

Zdrsi varilne čelade
→ Prilagodite/zategnite čelni trak (s. 2)

Podatki

(Pridržujemo si pravico do tehničnih sprememb)

Nivo zaščite	SL2.5 (svetel način) SL8– SL12 (temen način)
UV/IR zaščita	Največja stopnja svetlega in temnega načina
Čas preklopa iz svetlobe v temo	100µs (23°C / 73°F) 70µs (55°C / 131°F)
Čas preklopa iz svetlobe v temo	0.05 - 1.0s
Dimenzije kasete	90 x 110 x 7mm / 3.55 x4.33 x 0.28"
Dimenzije vidnega polja	50 x 100mm / 1.97 x 3.94"
Napajanje	Sončne celice, 2 Li 3V bateriji, izmenljivi (CR2032)
teža	482 g / 17,002 oz
Delovna temperatura	-10°C – 70°C / 14°F – 157°F
Temeratura skladiščenja	-20°C – 80°C / -4°F – 176°F
Klasifikacija po EN379	Optični razred = 1 Razpršitev svetlobe = 1 Homogenetičnost = 1 Odvisnost od vidnega kota = 2
Standardi	CE, ANSI, EAC, compliance with CSA, KCS

Nadomestni deli (s. 6-7)

-Čelada (brez kasete (5001.635)
-Kaseta s satelitom (5012.470)
-Čelna leča (5000.210)
-Opravná sada 2 (5003.501)
-Notranja zaščitna leča (5000.001)
-Opravná sada 1 (Gumb potenciometra, Gumb za občutljivost, Pokrov baterije) (5003.500)
-Čelni trak s sponko (5003.250)
-Potni trak (5004.073 / 5004.020)

ROMÂNĂ

Instrucţiuni de siguranţă

Vă rugăm să citiţi instrucţiunile de utilizare înainte de a folosi casca. Verificaţi ca lentila de acoperire faţă să fie corect pusă. Dacă nu pot eliminate erorile, trebuie să nu mai folosiţi cartuşul.

Precauţii şi restricţii de protecţie

În timpul procesului de sudare se degajă căldură şi radiaţii care pot cauza leziuni ale ochilor şi pielii. Acest produs oferă protecţie ochilor şi feţei. Când purtaţi casca, ochii sunt deja protejaţi la radiaţiile ultraviolete şi infraroşii indiferent de nivelul de umbrire. Pentru a vă proteja restul corpului, trebuie să purtaţi îmbrăcăminte de protecţie adecvată. În anumite situaţii particulele şi substanţele eliberate în timpul procesului de sudare pot genera la persoanele cu anumite predispoziţii reacţii alergice ale pielii. Materiale care vin in contact cu pielea pot cauza reacţii alergice la persoanele sensibile la astfel de reacţii. Casca de protecţie pentru sudură trebuie folosită numai la sudură sau polizare şi nu pentru alte aplicaţii. Optrel nu îşi asumă nici o responsabilitate în situaţia in care casca de sudură este folosită în alte scopuri decât cele precizate sau dacă instrucţiunile de utilizare nu sunt respectate. Casca este adecvată pentru toate procedurile de sudură omologate, **cu excepţia sudurii cu laser**. *Vă rugăm să luaţi la cunoştinţă nivelul de protecţie recomandat în concordanţă cu EN169 de pe capertă.*

Regim de repaus

Cartuşul are o funcţie automată de deconectare, care prelungeşte durata de utilizare. Dacă nicio lumină nu cade pe celulele solare timp de aproximativ 10 minute sub 1 Lux, cartuşul se opreşte automat. Pentru a reactiva cartuşul, celulele solare trebuie expuse un timp scurt la lumina zilei. Dacă filtrul de sudare nu poate fi reactivat sau nu se opacizează când arcul sudurii este amorsat, trebuie considerat ca nefuncţional şi înlocuit.

Garanţie şi responsabilitate

Pentru prevederile de garanţie, vă rugăm să vedeţi instrucţiunile organizaţiei naţionale de vânzare a Optrel. Pentru mai multe informaţii în acest sens, vă rugăm să contactaţi reprezentantul Optrel . Garanţia este acordată doar pentru defecte de material şi fabricaţie. În cazul în care apar defecţiuni datorate utilizării incorecte, intervenţiilor neautorizate sau unor utilizări neconforme cu cele prevăzute de producător, garanţia sau responsabilitatea producătorului nu mai sunt valabile. Deasemenea garanţia nu mai este valabilă dacă se folosesc piese de schimb altele decât cele vândute de către Optrel .

Mod de utilizare (Quick Start Guide)

1. **Bandă pentru cap.** Ajustaţi banda superioară (p. 2) la mărimea capului dumneavoastră. Apăsaţi butonul cu clichet (p. 2) şi rotiţi până când banda pentru cap este prinsă în siguranţă, dar fără a exercita presiune.
2. **Distanţa de la ochi şi unghiul căştii.** Prin eliberarea butoanelor de blocare (p. 2-3), distanţa dintre cartuş şi ochi poate fi ajustată. Ajustaţi amândouă părţile in mod egal şi nu basculaţi. Apoi strângeţi din nou butoanele de blocare. Unghiul căştii poate fi reglat prin butonul rotativ (p. 4).
3. **Nivelul de protecţie.** Nivelul umbrei poate fi modificat prin rotirea butonului, pentru niveluri ale umbrei între SL8 - SL 12, în conformitate cu standardul EN 379.
4. Mod pentru polizare. Apăsaţi butonul de nivel de protecţie (p. 4) pentru a comuta cartuşul la modul pentru polizare. În acest mod cartuşul este dezactivat şi rămâne în mod clar. Activarea modului pentru polizare este indicată de LED-ul (p. 4) roşu intermitent în interiorul căştii. Pentru a dezactiva modul pentru polizare, apăsaţi din nou butonul de nivel de protecţie. După 10 minute, modul pentru polizare este resetat în mod automat.
5. Sensibilitate. Folosiţi butonul de sensibilitate (p. 5) pentru a determina sensibilitatea la lumina ambientală. Graniţa zonei „Superridicat" este setarea de sensibilitate standard. Prin rotirea butonului, acestea pot fi personalizate. În zona „Super High " se poate realiza o sensibilitate maximă la lumină.
6. Buton glisant senzor. Butonul glisant al senzorului poate fi fixat în două poziţii diferite. În funcţie de poziţie, unghiul detectării luminii ambientale este redus (p. 5) sau majorat (p. 5), respectiv cartuşul reacţionează mai mult sau mai puţin puternic la sursele de lumină înconjurătoare
7. **Întrerupător pentru deschidere.** Butonul de deschidere (Delay) (pag. 5) vă permite să selectaţi o amânare a deschiderii de la întuneric la lumină. Butonul permite o infinitate de ajustări de la lumină la întuneric, între 0,05-1,0 s.

Curăţare

Cartuşul şi lentila lentila de acoperire faţă trebuie curăţate periodic cu o lavetă moale. Nu trebuie folosiţi agenţi puternici de curăţare, alcool sau agenţi de curăţare abrazivi. Lentilele zgâriate sau deteriorate trebuie înlocuite.

Depozitare

Casca de sudură trebuie depozitată la temperatura camerei şi la umiditate joasă. Depozitarea căştii în ambalajul original va creşte durata de viaţă funcţională a bateriilor.

Înlocuirea lentilei de acoperire faţă (p. 6-7)

Apăsaţi clema laterală pentru a elibera lentila de acoperire faţă şi o îndepărtaţi. Ataşaţi noua lentilă de acoperire faţă la clema laterală. Trageţi lentila de acoperire faţă în jurul celei de a doua cleme şi o fixaţi o în locaş. Această acţiune necesită o anume presiune pentru a ne asigura de efectul dorit al garniturii lentilei de acoperire faţă.

Înlocuirea bateriilor (p. 3)

Cartuşul are baterii Lithium tip pastilă ce pot fi înlocuite, tip CR2032. Dacă folosiţi casca de sudură cu un racord de aer proaspăt, trebuie să scoateţi garnitura de etanşare a feţei înainte de a înlocui bateriile. Bateriile trebuie înlocuite când LED-ul de pe cartuş luminează intermitent verde.

1. Îndepărtaţi cu atenţie capacul bateriilor
2. Îndepărtaţi bateriile şi evacuaţi-le conform reglementărilor naţionale privitoare la deşeurile speciale
3. Introduceţi bateriile de tip CR2032, aşa cum se arată la
4. Reaşezaţi cu atenţie capacul bateriilor

În cazul în care cartuşul de umbrire nu opacizează atunci când este amorsat arcul sudurii, vă rugăm să verificaţi polaritatea bateriilor. Pentru a verifica dacă bateriile mai au suficientă energie, ţineţi cartuşul de umbrire contra unei lămpii strălucitoare. Dacă LED-ul verde luminează intermitent, bateriile sunt consumate si trebuie înlocuite imediat. Dacă cartuşul de umbrire nu funcţionează corect, cu toate că bateriile au fost corect înlocuite, trebuie declarat nefuncţional şi înlocuit.

Îndepărtarea/instalarea cartuşului (p. 6)

1. Extrageţi butonul de nivel de protecţie
2. Îndepărtaţi cu atenţie capacul bateriilor
3. Deblocaţi arcul de reţinere a cartuşului, aşa cum se arată
4. Basculaţi cu atenţie cartuşul în exterior
5. Deblocaţi satelitul, aşa cum se arată
6. Trageţi în exterior satelitul prin orificiul din cască
7. Rotiţi satelitul cu 90° şi împingeţi prin orificiu în cască
8. Scoateţi / înlocuiţi cartuşul de umbră

Cartuşul se montează în ordinea inversă.

Detectarea şi remedierea defecţiunilor

Cartuşul nu se opacizează
→ Reglaţi sensibilitatea (p. 5)
→ Schimbaţi poziţia butonului glisant al senzorului (p. 5)
→ Curăţaţi senzorii sau lentilele de acoperire din faţă
→ Dezactivaţi modul pentru polizare (p. 4)
→ Verificaţi fluxul de lumină către senzor
→ Selectaţi modul manual (p. 4-5)
→ Înlocuiţi bateriile (p. 3)

Nivelul de protecţie este prea clar
→ alegeţi un nivel al umbrei mai ridicat (pag. 4-5)

Nivelul de protecţie este prea opac
→ alegeţi un nivel al umbrei mai scăzut (pag. 4-5)
→ Curăţaţi sau înlocuiţi lentilele capacului frontal (pag. 6-7)

Cartuşul pâlpâie
→ Reglaţi poziţia comutatorului cu temporizare la procedura de sudare (p. 4)
→ Înlocuiţi bateriile (p. 3)

Vizibilitate slabă
→ Curăţaţi lentilele de acoperire din faţă sau cartuşul
→ Adaptaţi nivelul de protecţie la procedura de sudare
→ Intensificaţi iluminarea ambientală

Casca de sudare alunecă
→ Ajustaţi/strângeţi banda capului (p. 2)

Specificaţii

(Ne rezervăm dreptul de a face modificări tehnice)

Nivelul de protecţie	SL2.5(mod clar) SL8– SL12 (mod opac)
Protecţie UV/IR	Protecţie maximă în modurile clar şi opac
Timpul de comutare de la clar la opac	100µs (23°C / 73°F) 70µs (55°C / 131°F)
Timpul de comutare de la opac la clar	0.05 - 1.0s
Dimensiunile cartuşului	90 x 110 x 7 mm / 3,55 x 4,33 x 0,28"
Dimensiunile câmpului vizual	50 x 100 mm / 1,97 x 3,94"
Alimentarea cu energie	Celule solare, 2 buc. baterii Li 3V înlocuibile (CR2032)
Greutate	500 g / 17,637 o
Temperatura de utilizare	-10°C – 70°C / 14°F – 157°F
Temperatura de depozitare	-20°C – 80°C / -4°F – 176°F
Clasificarea conform EN379	Clasa optică = 1 Dispersia luminii = 1 Omogenitate = 1 Dependenţa de unghiul de vedere = 2
Standarde	CE, ANSI, EAC, compliance with CSA, KCS

Piese de schimb (p. 6-7)

-Cască fără cartuş (5001.635)
-Cartuş, inclusiv satelit (5012.470)
-Lentilă de acoperire faţă (5000.210)
-Kit de reparare 2 (5003.501)
-Lentilă de protecţie interioară (5000.001)
-Kit de reparare 1 (Buton potenţiometru, Buton sensibilitate, Capac baterii) (5003.500)
-Banderolă de cap cu strângere (5003.250)
-Bandă antitranspiraţie (5004.073 / 5004.020)

EESTI

Ohutusjuhised

Palun lugege enne kiivri kasutamist läbi kasutusjuhised. Kontrollige, kas esikatte klaas on paigaldatud korrektselt. Kui vigade kõrvaldamine ei ole võimalik, tuleb sirmi kasutamine lõpetada.

Ettevaatusabinõud ja turvapiirangud

Keevitustoimingu ajal eraldub kuumust ja kiirgust, mis võivad kahjustada silmi ja nahka. Antud toode pakub kaitseb silmadele ja näole. Kiivrit kandes on teie silmad, hoolimata varjetasemest, alati ultraviolett- ja infrapunakiirguse eest kaitstud. Ülejäänud kehapiirkondade kaitsmiseks tuleb kanda vastavat kaitserõivastust. Teatud asjaoludel võivad keevitustoimingu käigus eralduvad osakesed ja ained põhjustada vastava eelsoodumusega isikute nahal allergilisi reaktsioone. Nahaga kokkupuutuvad materjalid võivad põhjustada vastuvõtlikel isikutel allergilisi reaktsioone. Keevitamiseks mõeldud kaitsekiivrit tohib kasutada ainult keevitamisel ja lihvimisel, kuid mitte muude toimingute teostamiseks. Optrel ei kanna mingisugust vastutust, kui keevituskiivrit kasutatakse mittesihtotstarbeliselt või kasutusjuhiseid eirates. Kiiver sobib kasutamiseks kõigi väljakujunenud keevitustoimingute puhul, **välja arvatud laserkeevitus**. *Palun pöörake tähelepanu ümbrisel märgitud soovitatavale kaitsetasemele, mis on vastavuses standardiga EN169.*

Puhkerežiim

Sirmil on automaatne väljalülitusfunktsioon, mis pikendab selle kasutusiga. Kui kassetile langeb valgust vähem kui 1 luks ligikaudu 10 minuti jooksul, lülitub kassett automaatselt välja. Sirmi sisselülitamiseks piisab päevavalguse lühiajalisest langemisest päikesepatareile. Kui keevitusfiltrit ei ole võimalik sisse lülitada või see ei tumene keevituskaare süttimisel, tuleb see lugeda mittetöötavaks ja välja vahetada.

Garantii ja vastutus

Garantiitingimustega tutvumiseks vaadake Optrel üleriikliku müügiorganisatsiooni ettekirjutusi. Asjakohase lisateabe saamiseks pöörduge Optrel edasimüüja poole. Garantii kehtib ainult materjali ja tootmisdefektide puhul. Sobimatust kasutamisest, omavolilisest sekkumisest või tootja poolt mitte ette nähtud kasutusviisist tingitud kahjude korral garantii ega vastutus ei kehti. Samuti ei kehti garantii ega vastutus juhul, kui kasutatakse varuosi, mida pole müünud Optrel.

Oodatav kasutusaeg

Keevituskiivril ei ole kasutusaeg piiratud. Toodet on võimalik kasutada kuni tekivad nähtavad või nähtamatud vigastused või funktsionaalsed probleemid

Kuidas kasutada (Quick Start Guide)

1. **Peapael**. Kohendage ülemist reguleerimispaela (p. 2) vastavalt oma pea mõõtmetele. Vajutage põrknupp (p. 2) sisse ja keerake seda, kuni peapael istub kindlalt, kuid survet avaldamata.
2. **Kaugus silmadest ja kiivri kaldenurk**. Lukustusnuppude vabastamisel (p. 2-3) saab reguleerida sirmi ja silmade vahelist kaugust. Reguleerige mõlemad küljed ühtemoodi ja ärge kallutage. Seejärel kinnitage uuesti lukustusnupud. Kiivri kaldenurka saab reguleerida pöördnupu (p. 4) abil.
3. **Kaitsetase**. Tumendamise taset saab muuta, keerates tasemenuppu SL 8 – SL 12 vastavalt standardile EN 379;
4. **Lihvimisrežiim.** Sirmi lihvimisrežiimile lülitamiseks vajutage kaitsetaseme nuppu (p. 4). Antud režiimis on sirm deaktiveeritud ja püsib heledas režiimis. Sisselülitatud lihvimisrežiimi tähistab punane vilkuv LED-tuli (p. 4) kiivri sees. Lihvimisrežiimi deaktiveerimiseks vajutage uuesti kaitsetaseme nuppu. 10 minuti möödumisel lähtestatakse lihvimisrežiim automaatselt.
5. **Tundlikkus**. Ümbritseva valgustundlikkuse määramiseks kasutage tundlikkusnuppu (p. 5). "Super High" ala piir on standardne valgustundlikkuse seadistus. Piire saab seadistada nuppu keerates. "Super High" alas saab saavutada maksimaalse valgustundlikkuse.
6. **Anduri liugur.** Anduri liugurit saab seadistada kahte eri asendisse. Olenevalt asendist vähendatakse (p. 5) või suurendatakse (p. 5) ümbritseva valguse tuvastamisnurka, st sirm reageerib ümbritsevatele valgusallikatele rohkem või vähem intensiivselt.
7. **Avamisliiliti**. Avamisliiliti (Delay) (lk 5) võimaldab valida avanemise viivitust tumedast heledaks. Nupuga on võimalik lõputult reguleerida tumedast heledaks vahemikus 0,05 kuni 1,0 s.

Puhastamine

Sirmi ja esikatte klaasi tuleb puhastada regulaarselt pehme riidelapiga. Kasutada ei tohi tugevatoimelisi puhastusaineid, alkoholi ega söövitava toimega puhastusaineid. Kriimustatud või kahjustatud klaas tuleb välja vahetada.

Hoiustamine

Keevituskiivrit tuleb hoiustada toatemperatuuril madala õhuniiskusega ruumis. Kiivri hoiustamine originaalpakendis suurendab patareide kasutusiga.

Esikatte klaasi vahetamine (p. 6-7)

Vajutage esikatte klaasi vabastamiseks sisse üks külgklamber ja seejärel eemaldage klaas. Ühendage uus esikatte klaas ühe külgklambriga. Tõmmake esikatte klaasi teise külgklambrini ja kinnitage see oma kohale. Antud toiming vajab teatava surve rakendamist, et tagada esikatte klaasi tihendi soovitud toimet.

vahetamine (p. 3)

Sirmis kasutatakse CR2032-tüüpi vahetatavaid liitium-nööppatareisid. Kui te kasutate värske õhu ühendusega keevituskiivrit, tuleb enne patareide vahetamist eemaldada näotihend. Patareid tuleb välja vahetada siis, kui sirmi LED-tuli vilgub roheliselt.

1. Eemaldage ettevaatlikult patarei kate
2. Eemaldage patareid ja vabanege neist vastavalt erijäätmetele kehtestatud riiklikele normatiividele
3. Sisestage CR2032-tüüpi patareid nagu näidatud joonisel
4. Asetage ettevaatlikult tagasi patarei kate

Kui varjesirm ei tumene keevituskaare süttimisel, kontrollige patareide polaarsust. Kontrollimaks, kas patareide toitevõimsus on piisav, hoidke varjesirmi vastu eredat lambivalgust. Kui roheline LED-tuli vilgub, siis on patareid tühjenenud ja need tuleb viivitamatult välja vahetada. Kui varjesirm ei tööta, vaatamata korrektselt teostatud patareivahetusele, korralikult, tuleb sirm lugeda kasutamiskõlbmatuks ja välja vahetada.

Sirmi eemaldamine / ümbriselt (p. 6)

1. Tõmmake välja kaitsetaseme nupp
2. Eemaldage ettevaatlikult patarei kate
3. Avage sirmi kinnitusvedru nagu näidatud joonisel
4. Kallutage sirm ettevaatlikult välja
5. Avage satelliit nagu näidatud joonisel
6. Tõmmake satelliit kiivri lõhe kaudu välja
7. Pöörake satelliiti 90° ja lükake see läbi kiivri ava
8. Eemalda / asenda varjus kassett

Sirmi paigaldamine toimub vastupidises järjekorras.

Veaotsing

Sirm ei tumene
→ Reguleerige tundlikkust (p. 5)
→ Muutke anduri liuguri asendit (p. 5)
→ Puhastage andurid või esikatte klaas
→ Lülitage lihvimisrežiim välja (p. 4)
→ Kontrollige andurile langevat valgusvoogu
→ Valige manuaalrežiim(p. 4-5)
→ Vahetage patareid(p. 3)
Kaitsetase liiga hele
→ valige kõrgem tumendamise tase (lk 4–5)
Kaitsetase liiga tume
→ valige madalam tumendamise tase (lk 4–5)
→ Puhastage või asendage eesmine kattelääts (lk 6–7)
Sirm väreleb
→ Reguleerige asendit viitelülitiga (p. 4) keevitusprotseduuris.
→ Vahetage patareid (p. 3)
Kehv nähtavus
→ Puhastage esikatte klaas või sirm
→ Reguleerige kaitsetaset vastavalt keevitustoimingule
→ Suurendage ümbritseva valguse taset
Keevituskiiver libiseb
→ Reguleerige/pinguldage peapaela (p. 2)

Tehnilised andmed

(Me jätame endale õiguse viia läbi tehnilisi muudatusi)

Kaitsetase	SL2.5 (hele režiim) SL8 – SL12 (tume režiim)
UV/IR-kaitse	Maksimaalne kaitse heledas ja tumedas režiimis
Lülitumisaeg heledast tumedasse	100µs (23°C / 73°F) 70µs (55°C / 131°F)
Lülitumisaeg tumedast heledasse	0.05-1.0s
Sirmi mõõtmed	90 x 110 x 7 mm / 3,55 x 4,33 x 0,28"
Vaatevälja mõõtmed	50 x 100 mm / 1,97 x 3,94 "
Toide	Päikesepatareid, 2 tk, LI-patareid 3V, vahetatavad (CR2032)
Kaal	482 g / 17,002 untsi
Töötemperatuur	-10°C – 70°C / 14°F – 157°F
Hoiustamistemperatuur	-20°C – 80°C / -4°F – 176°F
Klassifikatsioon vastavalt standardile EN379	Optiline klass = 1 Valguse hajutus = 1 Homogeensus = 1 Nähtavuse sõltuvuse nurk = 2
Standardid	CE, ANSI, EAC, compliance with CSA, KCS

Komplekti osad (p. 6-7)

-Kiiver ilma sirmita (5001.635)
-Sirm, sh satelliit (5012.470)
-Esikatte klaas (5000.210)
-Repair kit 2 (5003.501)
-Sisemine kaitseklaas (5000.001)
-Repair kit 1 (Potentsiomeetri nupp, Tundlikkusnupp, Patarei kate (5003.500)
-Kinnitiga peapael (5003.250)
-Higipael (5004.073 / 5004.020)

LIETUVIŠKAI

Saugos nurodymai

Prieš naudodami apsauginį šalmą prašom perskaityti naudojimo instrukcijas. Patikrinkite, ar priekinio dangtelio lęšis įtaisytas tinkamai. Jei nepavyksta pašalinti trikčių, privalote nutraukti kasetės naudojimą.

Atsargumo priemonės ir apribojimai apsaugos sumetimais

Suvirinimo proceso metu išsiskiria šiluma ir spinduliuotė, kurios gali pažeisti akis ir odą. Šis gaminys teikia akių ir veido apsaugą. Užsidėjus apsauginį šalmą, jūsų akys visada būna apsaugotos nuo ultravioletinės ir infraraudonosios spinduliuotės, nepriklausomai nuo užtamsinimo lygio. Norėdami apsaugoti kitas savo kūno dalis, taip pat privalote vilkėti tinkamus apsauginius drabužius. Esant tam tikroms aplinkybėms, suvirinimo proceso metu išsiskyrusios dalelės ir medžiagos į alergiją linkusiems asmenims gali sukelti alerginę odos reakciją. Medžiagos, kurios patenka ant odos, jautriems asmenims gali sukelti alerginę reakciją. Suvirintojo apsauginis šalmą leidžiama naudoti tik atliekant suvirinimo ir šlifavimo, o ne bet kokius kitus darbus. „Optrel" neprisiima atsakomybės tais atvejais, kai suvirintojo apsauginis šalmas naudojamas ne pagal paskirtį arba nesilaikant naudojimo instrukcijų. Šis apsauginis šalmas tinka visoms žinomoms suvirinimo procedūroms, **išskyrus lazerinį suvirinimą**. *Prašom atkreipti dėmesį į rekomenduojamą apsaugos lygį pagal EN 169, nurodytą ant dangtelio.*

Neaktyvusis režimas

Kasetėje įdiegta automatinio išsijungimo funkcija, kuri pailgina naudojimo trukmę. Jei maždaug 10 minučių ant kasetės krentanti šviesa yra silpnesnė nei 1 liuksas, kasetė automatiškai išsijungs. Norint vėl įjungti kasetę, saulės elementus trumpą laiką turi veikti dienos šviesa. Jei suvirinimo filtro neįmanoma vėl įjungti arba jis nepatamsėja uždegus suvirinimo lanką, suvirinimo filtras laikytinas neveikiančiu ir jį būtina pakeisti.

Garantija ir atsakomybė

Garantijos sąlygos išdėstytos „Optrel" prekybos įmonės jūsų šalyje instrukcijose. Dėl išsamesnės informacijos šiuo klausimu prašom kreiptis į jus aptarnaujantį „Optrel" prekybos atstovą. Garantija suteikiama tik medžiagų ir gamybos brokui. Atsiradus gedimų, kurių priežastis yra netinkamas naudojimas, ardymas be leidimo arba naudojimas ne pagal gamintojo nurodytą paskirtį, garantija arba atsakomybė nebegalioja. Atsakomybė ir garantija taip pat nebegalioja, jei naudojamos atsarginės dalys, įsigytos ne iš „Optrel".

Numatomas galiojimo laikas

Suvirinimo šalmas neturi galiojimo termino. Produktas tinkamas naudoti tol kol neatsiranda matomų ar nematomų pažeidimų ar funkcinių problemų

Kaip naudoti (Quick Start Guide)

1. **Antgalvinė juosta.** Sureguliuokite viršutinę reguliavimo juostą (psl. 2) pagal savo galvos dydį. Įspauskite reketinę rankenėlę (psl. 2) ir ją sukite tol, kol antgalvinė juosta priglus tvirtai, tačiau nespaus galvos.
2. **Atstumas nuo akių ir apsauginio šalmo kampas.** Atleidus fiksavimo rankenėles (psl. 2-3), galima sureguliuoti atstumą tarp kasetės ir akių. Abi puses sureguliuokite vienodai ir nepakreipkite. Paskui vėl užveržkite fiksavimo rankenėles. Apsauginio šalmo kampą galima sureguliuoti sukamąja rankenėle (psl. 4).
3. Apsaugos lygis. Tamsinimo lygį galima pakeisti sukant rankenėlę nuo tamsinimo lygio SL 8 iki SL 12 pagal standartą EN 379.
4. **Šlifavimo režimas.** Norėdami perjungti kasetę į šlifavimo režimą, paspauskite apsaugos lygio rankenėlę (psl. 4). Įjungus šį režimą, kasetė atjungiama ir toliau veikia šviesiuoju režimu. Įjungtą šlifavimo režimą rodo raudonas blyksintis šviesos diodas (psl. 4), esantis apsauginio šalmo viduje. Norėdami išjungti šlifavimo režimą, dar kartą paspauskite apsaugos lygio rankenėlę. Po 10 minučių šlifavimo režimas automatiškai atstatomas.
5. Jautris. Norėdami nustatyti išorinio apšvietimo jautrį, naudokite jautrio rankenėlę (psl. 5). Itin aukštos srities („Super High") riba yra standartinis jautrumo nustatymas.
6. **Jutiklių slankiklis.** Jutiklių slankiklį galima nustatyti į dvi skirtingas padėtis. Priklausomai nuo padėties, išorinio apšvietimo aptikimo kampas sumažėja (psl. 5) arba padidėja (psl. 5), t. y. kasetė stipriau arba silpniau reaguoja į išorinio apšvietimo šaltinius.
7. Atidarymo perjungiklis. Atidarymo (Delay) rankenėle (p. 5) galima pasirinkti atidarymo delsą perjungiant iš tamsiojo į šviesųjį režimą. Rankenėle galima reguliuoti perėjimą iš tamsiojo į šviesųjį režimą be ribų – nuo 0,05 iki 1,0 s.

Valymas

Kasetę ir priekinio dangtelio lęšį būtina reguliariai valyti minkštu audeklu. Negalima naudoti stiprių valiklių, spirito ar abrazyvinių valiklių. Subraižytus ar apgadintus lęšius būtina pakeisti.

Laikymas

Suvirintojo apsauginis šalmas turi būti laikomas kambario temperatūros ir mažos drėgmės sąlygomis. Laikant apsauginį šalmą originaliojoje pakuotėje, pailgėja baterijų naudojimo trukmė.

Priekinio dangtelio lęšio keitimas (psl. 6-7)

Įspauskite vieną šonį į gnybtą, kad priekinio dangtelio lęšis atsilaisvintų, paskui jį nuimkite. Naują priekinio dangtelio lęšį įspraukite į vieną šonį į gnybtą. Priekinio dangtelio lęšį patraukite prie antro šoninio gnybto ir įspraukite į gnybtą. Šis veiksmas atliekamas nestipriai spaudžiant, kad priekinio dangtelio lęšio tarpiklis tinkamai atliktų savo funkciją.

Baterijų keitimas (psl. 3)

Kasetėje naudojami keičiamieji tabletės tipo ličio elementai (tipas CR2032). Jei naudojate suvirintojo apsauginį šalmą su šviežio oro jungtimi, prieš keisdami baterijas turite nuimti veido sandariklį. Baterijas būtina pakeisti, kai kasetės šviesos diodas blyksi žalia šviesa.

1. Atsargiai nuimkite baterijų dangtelį
2. Išimkite baterijas ir išmeskite jas pagal šalyje galiojančias specialiųjų atliekų tvarkymo taisykles
3. Įdėkite CR2032 tipo baterijas, kaip pavaizduota paveiksle
4. Atsargiai uždėkite baterijų dangtelį

Jei užtamsinimo kasetė nepatamsėja uždegus suvirinimo lanką, prašom patikrinti baterijų poliariškumą. Norėdami patikrinti, ar baterijose dar yra pakankamai energijos, palaikykite užtamsinimo kasetę priešais skaisčią lempą. Jei žalias šviesos diodas blyksi, baterijos yra išsieikvojusios ir jas būtina nedelsiant pakeisti. Jei užtamsinimo kasetė neveikia tinkamai, nors baterijos buvo pakeistos taisyklingai, jį laikytina netinkama naudoti ir ją būtina pakeisti.

Šalinate / montuojate kasetę (psl. 6)

1. Ištraukite apsaugos lygio rankenėlę
2. Atsargiai nuimkite baterijų dangtelį
3. Atkabinkite kasetės fiksavimo spyruoklę, kaip pavaizduota paveiksle
4. Kasetę atsargiai pakreipkite ir ištraukite
5. Atkabinkite priedėlį, kaip pavaizduota paveiksle
6. Priedėlį ištraukite per šalme esantį tarpą
7. Priedėlį pasukite 90° kampu ir išstumkite per šalme esančią skylę
8. Pašalinti / pakeisti atsparvį kasetę

Kasetė įdedama atvirkštine tvarka.

Gedimai ir jų šalinimas

Kasetė nepatamsėja

→ Sureguliuokite jautrį (psl. 5)
→ Pakeiskite jutiklių slankiklio padėtį (psl. 5)
→ Nuvalykite jutiklius arba priekinio dangtelio lęšį
→ Išjunkite šlifavimo režimą (psl. 4)
→ Patikrinkite šviesos srautą į jutiklį
→ Pasirinkite rankinį režimą (psl. 4-5)
→ Pakeiskite baterijas (psl. 3)

Apsaugos lygis per žemas

→ pasirinkite aukštesnį tamsinimo lygį (p. 4–5)

Apsaugos lygis per aukštas

→ pasirinkite žemesnį tamsinimo lygį (p. 4–5)
→ Nuvalykite arba pakeiskite priekinį dengiamąjį lęšį (p. 6–7)

Kasetė mirga

→ Pakoreguokite atidėjimo jungiklio (psl. 4) padėtį suvirinimo procedūrai.
→ Pakeiskite baterijas (psl. 3)

Prastas matomumas

→ Nuvalykite priekinio dangtelio lęšį arba kasetę
→ Apsaugos lygį nustatykite pagal suvirinimo procedūrą
→ Padidinkite išorinį apšvietimą

Suvirintojo apsauginis šalmas nuslysta

→ Sureguliuokite / įtempkite antgalvinę juostą (psl. 3)

Techniniai duomenys

(Mes pasiliekame teisę daryti techninio pobūdžio pakeitimų)

Apsaugos lygis	SL2.5 (šviesusis režimas) SL8 – SL12 (tamsusis režimas)
Apsauga nuo UV / IR spinduliuotės	Maksimali apsauga naudojant šviesųjį ir tamsųjį režimus
Persijungimo iš šviesiojo režimo į tamsųjį režimą laikas	100µs (23°C / 73°F) 70µs (55°C / 131°F)
Persijungimo iš tamsiojo režimo į šviesųjį režimą laikas	0.05 - 1.0s
Kasetės matmenys	90 x 110 x 7 mm / 3,55 x 4,33 x 0,28 colio
Regos lauko matmenys	50 x 100 mm / 1,97 x 3,94 colio
Elektros maitinimas	Saulės elementai, 2 vnt. Ličio jonų baterijos, 3 V, keičiamosios (CR2032)
Masė	500 g / 17,637 uncijos
Darbinė temperatūra	-10 °C – 70 °C / 14 °F – 157 °F
Laikymo temperatūra	-20 °C – 80 °C / -4 °F – 176 °F
Klasifikacija pagal EN 379	Optinė klasė = 1 Šviesos sklaida = 1 Vienalytiškumas = 1 Regos kampo priklausomybė = 2
Standartai	CE, ANSI, EAC, compliance with CSA, KCS

Atsarginės dalys (psl. 6-7)

-Apsauginis šalmas be kasetės (5001.635)
-Kasetė su priedėliu (5012.470)
-Priekinio dangtelio lęšis (5000.210)
-Remontinis komplektas 2 (5003.501)
-Vidinis apsauginis lęšis (5000.001)
-Remontinis komplektas 1 (Potenciometro rankenėlė, Jautrio rankenėlė, Baterijų dangtelis (5003.500)
-Antgalvinė juosta su tvirtikliu (5003.250)
-Prakaitą sulaikanti juosta (5004.073 / 5004.020)

LATVIEŠU

Drošības tehnikas noteikumi

Pirms ķiveres lietošanas, izlasiet, lūdzu, ekspluatācijas instrukciju. Pārbaudiet, vai priekšējais caurspīdīgais vāks ir uzstādīts pareizi. Ja no kļūdām nav iespējams izvairīties, jums ir jāpārtrauc kārtridža lietošana.

Piesardzības pasākumi un ierobežojumi

Metināšanas laikā izdalās siltums un starojums, kas var bojāt acis un ādu. Šis izstrādājums nodrošina acu un sejas aizsardzību. Ķiveres lietošanas laikā jūsu acis visu laiku ir aizsargātas pret ultravioleto un infrasarkano starojumu, neatkarīgi no tumšuma pakāpes. Citu ķermeņa daļu aizsardzībai jums ir jāvalkā piemērots aizsargapģērbs. Dažos gadījumos metināšanas laikā radušās daļiņas un vielas var izraisīt ādas alerģisku reakciju cilvēkiem, kuri pret tām ir jutīgi. Materiāli, kas nonāk saskarē ar ādu, var izraisīt alerģisku reakciju cilvēkiem, kuri pret tiem ir jutīgi. Metināšanas aizsargķivere ir jāizmanto tikai metināšanas un slīpēšanas laikā un to nedrīkst izmantot, veicot citus darbus. Optrel neuzņemas atbildību par gadījumiem, kad metināšanas ķivere tiek lietota citiem neparedzētiem mērķiem vai, ja lietošanas laikā netiek ievēroti ekspluatācijas instrukcijas norādījumi. Ķivere ir piemērota visiem standarta metināšanas procedūrām, **izņemot lāzermetināšanu**. *Informāciju par ieteicamo aizsardzības līmeni saskaņā ar standartu EN169 skatiet uz vāka.*

Miega režīms

Kārtridžs ir aprīkots ar automātisko izslēgšanas funkciju, kas pagarina tā kalpošanas laiku. Ja gaisma, mazāk nekā 1 Lux, krīt uz saules baterijas apmēram 10 minūšu laika periodā, kārtridžs automātiski izslēdzas. Lai atkārtoti ieslēgtu kārtridžu, gaismai ir neilgu laiku jāļauj krist uz saules baterijām. Ja metināšanas filtru neizdodas atkārtoti ieslēgt vai, ja tas nekļūst tumšs pēc metināšanas loka aizdedzināšanas, tas ir bojāts un tas ir jānomaina.

Garantija un atbildība

Garantijas noteikumus skatiet, lūdzu, vietējā Optrel tirdzniecības pārstāvja sagatavotajā instrukcijā. Papildus informācijai par šo jautājumu sazinieties, lūdzu, ar Optrel pārstāvi. Garantija attiecas tikai uz materiāla un ražošanas defektiem. Garantija un atbildība tiek anulēta, ja bojājumi ir radušies nepareizas lietošanas, neatļautu modifikāciju vai ražotāja neatļautas lietošanas dēļ. Tāpat, atbildība un garantija tiek anulēta, ja tiek izmantotas rezerves daļas, kuras nav iegādātas pie Optrel pārstāvja.

Lietošana (Quick Start Guide)

1. Galvas siksna. Noregulējiet augšējo regulējamo siksnu (p. 2) atbilstoši jūsu galvas izmēram. Nospiediet sprūda rokturi (p. 2) un grieziet to līdz galvas siksna pieguļ droši, bet bez pārmērīga spiediena.
2. **Attālums no acīm un ķiveres leņķis.** Atbrīvojot bloķēšanas rokturus (p. 2-3), var noregulēt attālumu starp kārtridžu un acīm. Noregulējiet abas puses vienādi un bez noliekuma. Tad pievelciet bloķēšanas rokturus. Ķiveres leņķi var noregulēt ar grozāmrokturi (p. 4) palīdzību.
3. **Aizsardzības līmenis.** Griežot pogu, ēnojuma līmeni iespējams mainīt no ēnojuma līmeņa SL 8 līdz SL 12 saskaņā ar standartu EN 379.
4. **Slīpēšanas režīms.** Nospiediet aizsardzības līmeņa pogu (p. 4), lai pārslēgtu kārtridžu slīpēšanas režīmā. Šajā režīmā kārtridžs tiek izslēgts un paliek gaišā režīmā. Uz slīpēšanas režīma ieslēgšanos norāda sarkana mirgojoša gaismas diode (p. 4) ķiveres iekšpusē. Lai izslēgtu slīpēšanas režīmu, vēlreiz nospiediet aizsardzības līmeņa pogu. Pēc 10 minūtēm slīpēšanas režīms tiek automātiski atiestatīts.
5. **Jutīgums.** Lietojiet jutīguma pogu (p. 5) jutīguma pret apkārtējo gaismu regulēšanai. "Super High" ("Ļoti augsts") zonas robeža ir standarta jutība iestatījums. To var pielāgot, pagriežot pogu. Zonā "Super High" ("Ļoti augsts") iespējams sasniegt maksimālo gaismas jutību.
6. **Devēja slīdnis.** Devēja slīdni var iestatīt divos dažādos stāvokļos. Atkarībā no stāvokļa, apkārtējās gaismas noteikšanas leņķis tiek samazināts (p. 5) vai palielināts (p. 5), proti, kārtridžs vairāk vai mazāk izteiksmīgi reaģē uz apkārtējiem gaismas avotiem
7. **Atvēršanas slēdzis.** Atvēršanas poga (Delay) (5. lpp.) ļauj izvēlēties atvēršanas aizkavi no tumsas uz gaismas režīmu. Izmantojot šo pogu, var veikt neierobežotu pielāgošanu no tumsas uz gaismu diapazonā no 0,05 līdz 1,0 s.

Tīrīšana

Kārtridžs un priekšējais caurspīdīgais vāks ir regulāri jātīra ar mīkstu lupatiņu. Nedrīkst izmantot spēcīgus tīrīšanas līdzekļus, spirtu vai abrazīvus tīrīšanas līdzekļus. Saskrāpēti vai bojāti filtri ir jānomaina.

Uzglabāšana

Metināšanas ķivere ir jāglabā istabas temperatūrā vietā ar zemu mitrumu. Ķiveres uzglabāšana oriģinālajā iepakojumā ļaus pagarināt bateriju kalpošanas laiku.

Priekšējā caurspīdīgā vāka nomaiņa (p. 6-7)

Nospiediet vienu sānu sprostu, lai atbrīvotu priekšējo caurspīdīgo vāku un tad noņemiet to. Piestipriniet jaunu priekšējo caurspīdīgo vāku pie viena sānu sprosta. Pagrieziet priekšējo caurspīdīgo vāku otrā pusē esošajā sprostā un nofiksējiet to. Šīs operācijas laikā vāks ir jāpiespiež, lai nodrošinātu priekšējā caurspīdīgā vāka blīves efektivitāti.

Bateriju nomaiņa (p. 3)

Kārtridžā ir uzstādītas maināmas litija pogveida CR2032 tipa baterijas. Ja jūsu ķiverei ir svaiga gaisa savienojums, pirms bateriju nomaiņas jums ir jānoņem sejas blīve. Baterijas ir jāmaina, kad sāk mirgot kārtridža zaļa gaismas diode.

1. Uzmanīgi noņemiet bateriju nodalījuma vāku
2. Izņemiet baterijas un utilizējiet tās saskaņā ar vietējiem noteikumiem par īpašiem atkritumu veidiem
3. Ievietojiet CR2032 tipa baterijas, kā parādīts
4. Uzmanīgi uzstādiet atpakaļ bateriju nodalījuma vāku

Ja aptumšojošs kārtridžs nekļūst tumšs pēc metināšanas loka aizdedzināšanas, lūdzu, pārbaudiet bateriju polaritāti. Lai pārbaudītu, vai baterijām ir pietiekošs lādiņš, turiet aptumšojošo kārtridžu iepretim spilgtai lampai. Ja mirgo zaļa gaismas diode, baterijas ir izlādējušas un tās ir nekavējoties jānomaina. Ja aptumšojošs kārtridžs nedarbojas pareizi arī pēc bateriju nomaiņas, tas ir jāatzīst par bojātu un ir jānomaina.

Kārtridža noņemšana/uzstādīšana (p. 6)

1. Izvelciet aizsardzības līmeņa rokturi
2. Uzmanīgi noņemiet bateriju nodalījuma vāku
3. Atbloķējiet kārtridža fiksācijas atsperi, kā parādīts
4. Uzmanīgi nolieciet kārtridžu un izņemiet to
5. Atbloķējiet satelītu, kā parādīts
6. Izvelciet satelītu caur ķiveres spraugu
7. Pagrieziet satelītu par 90° un ievietojiet to ķiveres atverē
8. Noņemt / nomainīt ēnā kasetni

Lai uzstādītu kārtridžu, veiciet šo procedūru apgrieztā secībā.

Traucējummeklēšana

Kārtridžs neaptumst

→ Noregulējiet jutīgumu (p. 5)
→ Izmainiet devēja slīdņa stāvokli (p. 5)
→ Iztīriet devējus var priekšējo caurspīdīgo vāku
→ Izslēdziet slīpēšanas režīmu (p. 4)
→ Pārbaudiet gaismas plūsmu uz devēju
→ Izvēlieties manuālo režīmu (p. 4-5)
→ Nomainiet baterijas (p. 3)

Aizsardzības līmenis ir pārāk gaišs

→ izvēlieties augstāku ēnojuma līmeni (4.–5. lpp.)

Aizsardzības līmenis ir pārāk tumšs

→ izvēlieties zemāku ēnojuma līmeni (4.–5. lpp.)
→ Notīriet vai nomainiet priekšējā pārsega lēcu (6.–7. lpp.)

Kārtridža indikatori

→ Pielāgot aiztures slēdža pozīciju metināšanas procedūrai (p. 4)
→ Nomainiet baterijas (p. 3)

Slikta redzamība

→ Iztīriet priekšējo caurspīdīgo vāku vai kārtridžu
→ Noregulējiet aizsardzības līmeni, lai tas atbilstu metināšanas procedūrai
→ Palieliniet apkārtējo apgaismojumu

Metināšanas ķivere slīd

→ Noregulējiet/pievelciet galvas siksnu (p. 2)

Specifikācija

(Mēs paturam tiesības veikt tehniskās izmaiņas)

Aizsardzības līmenis	SL2.5 (gaišais režīms) SL8 – SL12 (tumšais režīms)
Apsauga nuo UV / IR spinduliuotės	Aizsardzība pret ultravioleto un infrasarkano starojumu Maksimālā aizsardzība gaišajos un tumšajos režīmos
Pārslēgšanās no gaišā uz tumšo stāvokli	100µs (23°C / 73°F) 70µs (55°C / 131°F)
Pārslēgšanās no tumšā uz gaišo stāvokli	0.05 -1.0s
Kārtridža izmēri	90 x 110 x 7mm / 3,55 x4,33 x 0,28"
Skata lauka izmēri	50 x 100mm / 1,97 x 3,94"
Barošanas avots	Saules baterijas, 2 gab. 3V maināmas Li baterijas (CR2032)
Svars	482 g / 17,002 unces
Darba temperatūra	-10 °C – 70 °C / 14 °F – 157 °F
Uzglabāšanas temperatūra	-20 °C – 80 °C / -4 °F – 176 °F
Klasifikācija atbilstoši EN379	Optiskā klase = 1 Gaismas izkliedēšana = 1 Homogēnums = 1 Skata leņķa atkarība = 2
Standarti	CE, ANSI, EAC, compliance with CSA, KCS

Rezerves daļas (p. 6-7)

-Ķivere bez kārtridža (5001.635)
-Kārtridžs ar satelītu (5012.470)
-Priekšējais caurspīdīgais vāks (5000.210)
-Remonta komplekts 2 (5003.501)
-Iekšējais caurspīdīgais aizsargvāks (5000.001)
-Remonta komplekts 1 (5003.500) (Potenciometra rokturis, Jutīguma rokturis, Akumulatoru nodalījuma vāks)
-Galvas siksna ar sprādzi (5003.250)
-Svīšanas siksna (5004.073 / 5004.020)

한국어

사용 전 확인

사용 전 [사용설명서]를 반드시 읽어 주시기 바랍니다.
커버 렌즈, 카트리지, 헤드밴드 가 올바르게 장착되었는지 확인하고 사용하시기 바라며 이상 발생 시 사용을 즉각 중단 하시고 해결하시기 바랍니다.

주의 사항

용접 시 안구 및 피부 손상을 일으킬 수 있는 열과 유해한 용접광이 방출됩니다. 용접용 보안면의 착용은 사용자의 눈을 자외선, 적외선으로 부터 보호하고 안면부를 보호 할수 있습니다. 그러나 신체의 나머지 부분을 보호하기 위해서는 적절한 안전 의류를 착용해야 합니다. 용접 동안 방출되는 미세 입자, 흄 등에 의해 알레르기 반응을 일으킬 수 있으며 피부 접촉 재료에 예민한 사람에게 알레르기 반응을 일으킬 수 있습니다. 용접용 보안면을 다른 목적으로 사용하거나 사용 지침을 무시하는 경우 optrel사는 책임지지 않습니다. 본 용접용 보안면은 산소 아세틸렌 용접을 제외하고 모든 용접에 적합합니다. 차광도는 EN169 기준에 따라 사용하십시오.

절전 모드

카트리지의 사용 수명을 연장하기 위해 자동 절전 모드 기능을 갖습니다. 1LUX 미만의 밝기에서 약 10분간 카트리지가 노출되면 자동으로 카트리지 회로가 절전 모드로 전환되어 배터리 수명을 연장합니다. 카트리지를 다시 사용하기 위해서는 일반적인 자연광에 노출시켜 카트리지 회로를 활성화 시켜야 합니다. 사용 중 회로가 활성화 되지 않거나 차광이 되지 않을 경우에는 배터리를 교체하시기 바랍니다.

품질 보증

보증 조항에 대해서는 optrel의 국내 영업 기준을 참고하시기 바랍니다. 자세한 사항은 구입점이나 대리점으로 연락하시기 바랍니다. 품질 보증은 재료 및 제품에 대해서만 실시 하며 소비자 과실에 의한고장 및 임의의 개조 및 수리 시 발생한 고장에 대해서는 책임지지 않습니다. 또한 optrel에서 제조하고 판매한 부품외 다른 부품이 사용되었을 경우에 대해서도 책임지지 않습니다.

예상 수명

용접 헬멧은 유효 기간이 없습니다. 제품은 보이거나 보이지 않는 손상 또는 기능에 문제가 발생하지 않는 한 사용될 수 있습니다.

용접면 착용 방법

헤드밴드 상단의 조절밴드로(p.2) 머리 깊이를 조절합니다. 헤드밴드 조절 노브을 돌려 편안하고 안정적인 상태까지 고정합니다.

1) **눈과의 거리 및 면체 각도 조절** 잠김 노브를 풀어 (p.2~3) 카트리지와 눈과의 거리를 조절합니다. 한쪽으로 기울어 지지 않게 양쪽을 동일하게 조절 한 뒤 잠김 노브를 이용하여 고정합니다. 면체 각도는 로터리 노브를 이용하여 조절할 수 있습니다(p.4)

2) **차광도** 차광도는 EN379 기준에 따라 SL8~SL12까지 노브를 돌려 조절할 수 있습니다.

3) **그라인드 모드** 그라인드 버튼(p.4)을 눌러 카트리지를 그라인드 모드로 전환시켜 주십시오. 그라인드 모드에서는 차광도 SL2.5의 밝기로 유지되며 면체 내부의 카트리지에서 적색 LED 불의 점멸로 그라이드 모드 상태임을 알려줍니다. 그라인드 모드는 작동 10분 후 자동으로 꺼지며 강제 그라인드 모드 해지를 위해서는 그라인드 버튼을 다시 눌러주십시오.

4) **감도 조절** 감도 조절 노브를(p.5) 이용하여 민감도를 조절할 수 있습니다. "Super High"영역에서 최대의 민감도를 얻을 수 있으며 일반적인 민감도 영역이지만 조절 노브를 이용하여 민감도를 조절 할 수 있습니다. 작업환경이 빛의 노출이 많을 경우 민감도를 저감 시키면 불필요한 차광을 예방하고 배터리 수명을 연장 할 수 있습니다.

5) **센서 슬라이더** 센서 슬라이더는 광 검출 각도를 2가지 영역으로 확장하거나 축소시킬 수 있습니다. (p.5)

6) **지연시간 조절** 열림 지연 노브를 (p.5) 이용하여 카트리지가 어두운 상태에서 밝은 상태로 전환되는 시간을 0.1초 에서 1.0초까지 조절할 수 있게 하여 아크의 잔상 및 잔류 용접 전류에서 눈을 보호할 수 있습니다.

카트리지 관리

카트리지와 커버필터는 정기적으로 부드러운 천으로 깨끗하게 닦거나 알코올을 이용하여 부드럽게 닦아 내어 사용 하십시오. 손상 된 카트리지나 커버렌즈는 반드시 교체하시기 바랍니다.

보관

자동 용접용 보안면은 습도가 낮은 상온에서 보관하시기 바랍니다. 상품 구매 시 포장된 박스를 이용하시면 배터리 수명을 연장할 수 있습니다.

커버렌즈 교환(p.6-7)

면체 한 쪽면을 고정하고 반대 쪽 클립을 눌러 커버 렌즈를 분리 시킵니다. 새 커버렌즈의 보호필름을 벗겨낸 후 면체의 클립에 한쪽을 고정 시키고 반대쪽을 당겨 나머지 클립에 고정합니다.
커버 렌즈의 기밀을 유지하기 위하여 렌즈가 단단히 고정되어 있음으로 교체 시 약간의 압력이 필요합니다. 필요 시 면체 내부에서 클립을 당기면 좀 더 쉽게 렌즈를 교체 할 수 있습니다.

배터리 교환(p.3)

카트리지는 교체 가능한 CR2303 리튬 동전형 배터리를 사용하고 있습니다. 배터리 수명이 다하면 초록색 LED가 점멸되어 교체 시기를 알리오니 p.3-3과 같이 배터리를 교체해 주십시오.

1. 배터리 커버를 분리합니다.
2. 그림과 같이 CR2303 배터리를 삽입합니다. (p.3)
3. 배터리 커버를 원 상태로 장착합니다.

배터리 교체 후에도 카트리지가 작동하지 않는다면 배터리의 극성(+,-)을 확인하여 주십시오. 배터리 용량을 확인하기 위해서는 밝은 램프에 카트리지를 근접시켜 작동 상태를 확인 할 수 있습니다. 배터리를 적절하게 교체한 후에도 카트리지가 작동하지 않는다면 카트리지를 사용할 수 없으므로 교체하셔야 합니다.

카트리지 교체(p.6)

1. 차광도 조절 노브를 당겨 면체와 분리합니다.
2. 면체 내부의 배터리 커버를 조심스럽게 분리합니다.
3. 면체 내부의 카트리지 상단의 고정 스프링을 상측으로 밀어 고정을 해지 합니다.
4. 카트리지를 기울여 조심스럽게 면체와 분리합니다.
5. 카트리지 조절부의 고정레버를 눌러 잠금을 해제 시킵니다.
6. 면체와 카트리지 조절부 틈새를 통해 조절부를 분리합니다.
7. 카트리지를 제거하고 새로운 카트리지를 삽입합니다.
8. 카트리지 설치는 역순으로 설치하십시오.

오작동 조치 방법

카트리지가 어두워 지지 않을 때
→ 민감도를 조절하세요. (p.5)
→ 센서 슬라이더를 조절하세요 (p.5)
→ 세선 또는 커버렌즈를 청소하세요
→ 그라인드 모드를 해지시켜 주세요 (p.4)
→ 센서와 용접 아크가 일직선이 있도록 유지하세요.
→ 배터리를 교체하세요 (p.3)
카트리지 차광 수준이 너무 밝을 때
→ 차광도를 높은 수준으로 조절하세요. (p.4~5)
카트리지 차광 수준이 어두울 때
→ 차광도를 낮은 수준으로 조절하세요. (p. 4~5)
→ 커버렌즈를 교체하거나 청소해 주세요. (p.6~7)
카트리지가 깜박 거릴 때
→ 지연시간을 조절하세요. (p. 4)
→ 배터리를 교체하세요. (p.3)
시야가 흐릴 때
→ 커버렌즈나 카트리지를 청소해 주세요.
→ 용접 수준에 맞는 차광도로 조절 하세요.
→ 작업장 조명을 밝혀 주세요.
용접용 보안면이 벗겨 질 때
→ 헤드밴드를 조절 하세요. (p.2)

제품 사양

(제품 특성 상 일부 사양은 변경 될 수 있습니다.)

차광 농도	SL2.5 (light mode) SL8 – SL12 (dark mode)
UV/IR 보호	Maximum protection in light and dark modes
차광 속도	밝음⇒ 어두움 100μs (23℃/73℉) 70μs (55℃/131℉)
	어두움⇒ 밝음 0.1~1.0s
카트리지 크기	90 x 110 x 70㎜/ 3.55 x 4.33 x 0.28"
시야 크기	50 x 100㎜/ 1.97 x 3.94"
전원	태양 전지, 동전형 배터리 CR 2032(3V) 2개
무게	500g/ 17.637oz
작동 온도	-10℃~70℃/ 14℉~157℉
보관 온도	-20℃~80℃/ -4℉~175℉
EN379 레벨	Optical class = 1 Light scatter = 1 Homogeneity = 1 Angle of vision dependency = 2
Standards 기준	CE, ANSI, EAC, compliance with CSA, KCS

구성 부품(p.6-7)

- 면체
- 카트리지
- 커버 렌즈
- 안쪽 커버 렌즈
- 조임형 헤드밴드
- 땀받이
- 차광도 조절 노브
- 민감도 조절 노브
- 배터리 커버
- 커버 렌즈 고정 클립

optrel ag
industriestrasse 2
ch-9630 wattwil

phone: +41 (0)71 987 42 00
fax: +41 (0)71 987 42 99

info@optrel.com
www.optrel.com

REGISTER ONLINE 2+1 YEAR WARRANTY

1883 CE
Notified body

ECS GmbH
European Certification Service
Hüttfeldstrasse 50
DE 73430 Aalen
Germany

ANSI
compliance with CSA Z94.3

EAC
TP TC 019/2011

Serial No.:	Serie-nr.:
No. de série:	Numer serri:
Serien-Nr.:	Èislo série:
Serienr.:	**Дата продажи:**
No. di serie:	**批量號碼：**
Núm. de serie:	Sorozatszám:
N° de séreie:	Seri Nr.:
Serienr.:	シリアルない：
Sarjanro:	Αριθμός σειράς:
Serienr.:	:מספר סדרה

Date of sale:	Salgsdato:
Date de vente:	Data sprzedaży:
Verkaufsdatum:	Datum prodeje:
Försäljningsdatum:	**Штамп дилера:**
Data di acquisto:	**銷售日期：**
Fecha de venta:	Eladási dátum:
Data da venda:	Satış Zarihi:
Verkoopdatum:	この記証状態：
Myyntipäiväys:	Ημερομηνία πώλησης:
Købsdato:	:תאריך קניה

Dealer's stamp:	Forhandlerstempel:
Cachet du revendeur:	Pieczątka sprzedawcy:
Stempel des Händlers:	Razítko prodejce:
Säljarens stämpel:	**Серийный №:**
Timbro del rivenditore:	**經銷商之印章：**
Sello del comerciante:	A kereskedő bélyegzője:
Carimbo do vendedor:	Bayii kaşesi:
Stempel leverancier:	ディーラーのスタンプ：
Myyjän leima:	Σφραγίδα καταστήματος πώλησης:
Forhandlers stempel:	:חתימת המשווק

optrel®
swiss made

visit our homepage
http://www.optrel.com/index.php